立面图

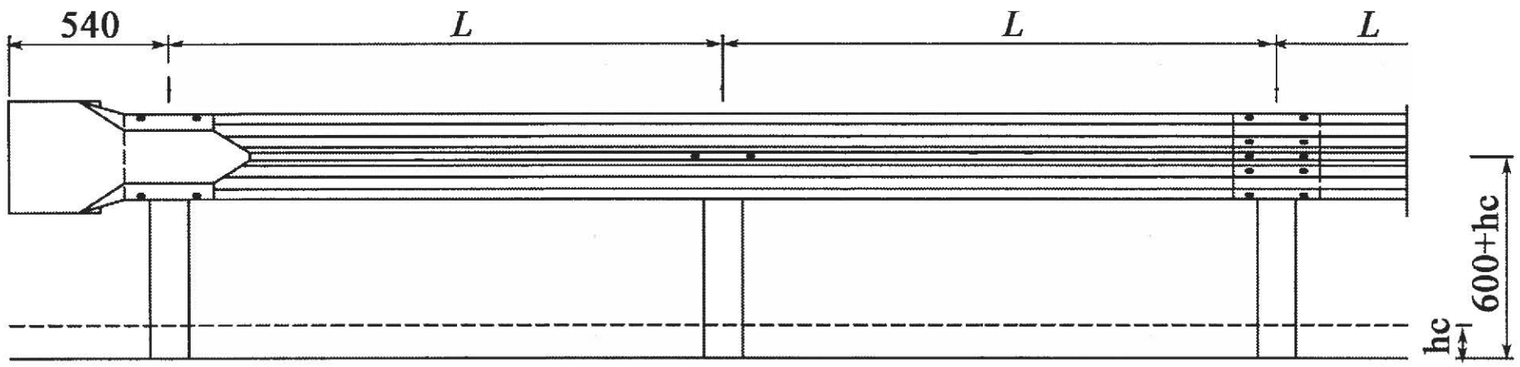

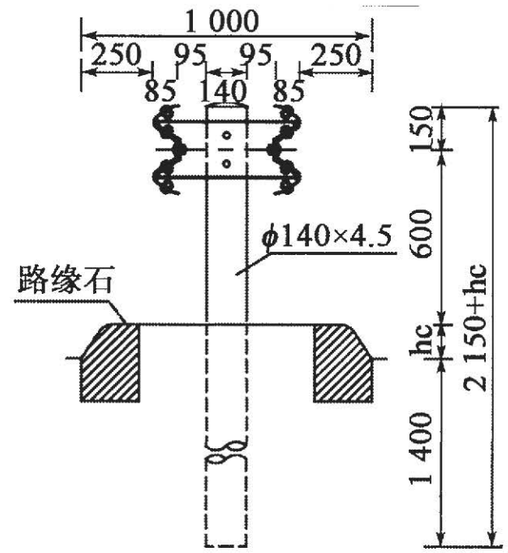

平面图

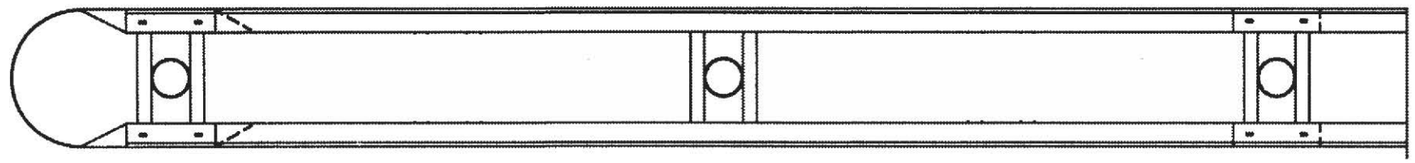

Grd-Am-2E型波形梁护栏一般构造图

工程施工图设计出图
专 用 章
资质证书号:A131025161
有效期至2030年07月11日止
上海市勘察设计行业协会统一颁发

施工图出图
负责人
张贝莉

说明:

1. 图中标注尺寸均以mm为单位。
2. 本图中hc为路缘石高度。
3. 本图适用于沈陈公路(嘉松公路—沪松公路)图纸工程范围内中央隔离护栏设置，护栏搭接方向应与行车方向一致。
4. 波形护栏钢材均采用Q235钢，外露钢构件及护栏板均采用热浸镀锌处理，锌层厚度80μm

制图		
日期		
签字		
专业		
日期		
签字		
专业		

上海箴欣道路工程设计咨询有限公司 SHANGHAI ZHENXIN ROAD ENGINEERINGDESIGN CONSULTANTS CO.LTD.	工程名称	2026年静态交通项目-护栏更新工程						图 名	三（Am）级波形护栏设置设计图						工程编号	ZX2026－083	专 业	道 路
	设 计		校 核		专业负责人		项目负责人		审 核		审 定		比 例	示意	图 号	S01D05	日 期	2026.05