工程设计出图专用章(电子)
资质证书号：A131002117
有效期至：2029年06月25日

中华人民共和国公用设备工程师(暖通空调)
姓　名：杨军
注册号：3100211-CN007
有效期：至2025年12月
电子

中华人民共和国一级注册建筑师
姓　名：吕淼
注册号：3100211-038
有效期：至2026年10月31日
电子

中国轻工业上海工程咨询有限公司
施工图纸审查专用章(电子)
审查机构编号：09003

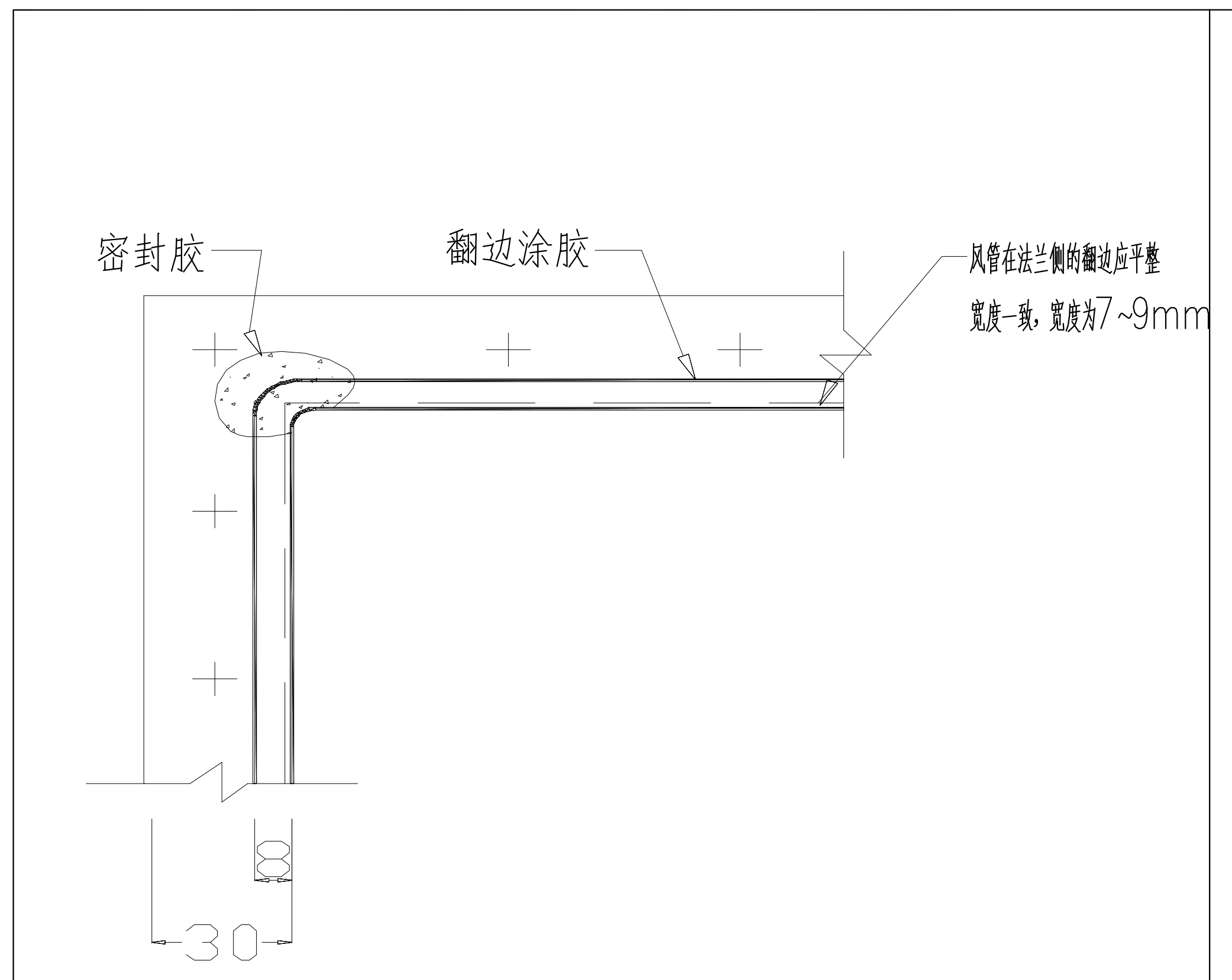
密封胶
翻边涂胶
风管在法兰侧的翻边应平整
宽度一致，宽度为7~9mm
30

风管翻边及涂胶密封

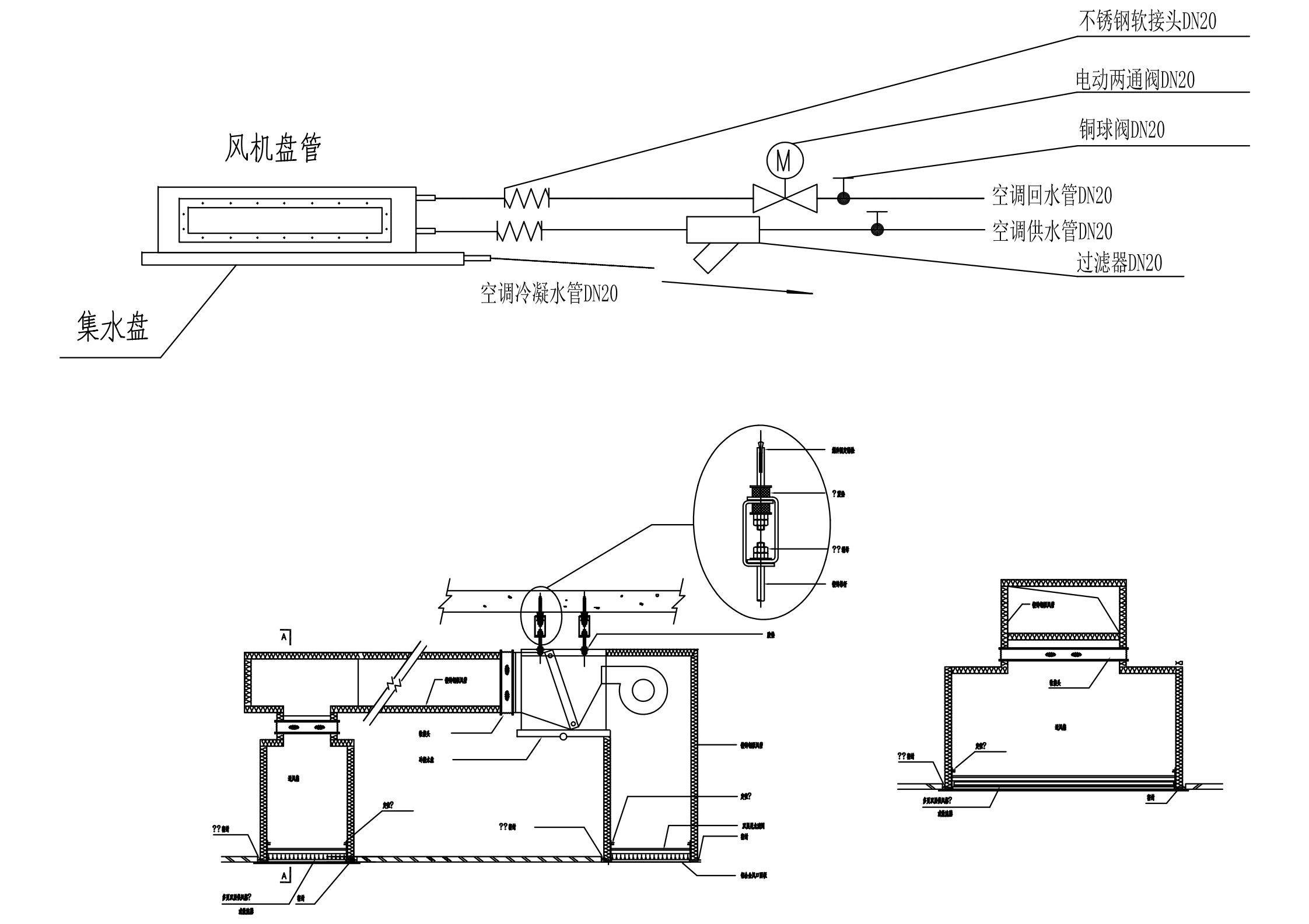
不锈钢软接头DN20
电动两通阀DN20
铜球阀DN20
空调回水管DN20
空调供水管DN20
过滤器DN20
风机盘管
集水盘
空调冷凝水管DN20
M

风机盘管接管大样图

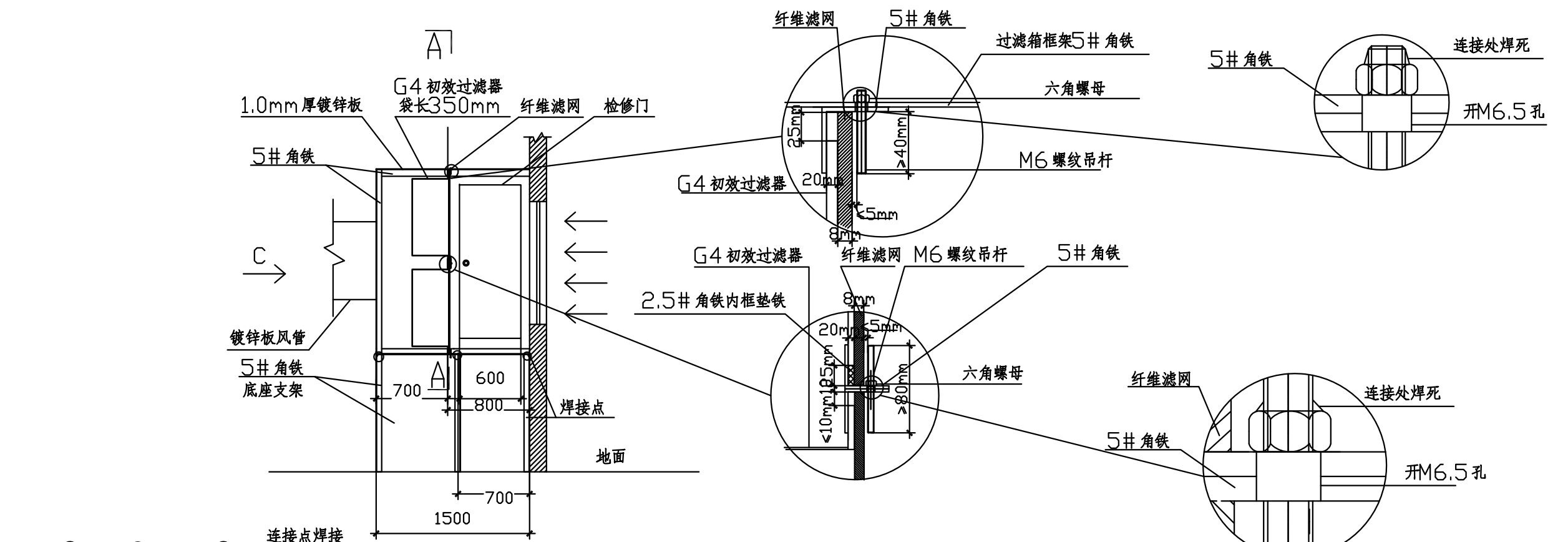
A
1.0mm 厚镀锌板
G4 初效过滤器
单长350mm
纤维滤网
检修门
5# 角铁
C
镀锌板风管
5# 角铁
风量支架
700
600
800
700
1500
焊接点
地面
纤维滤网
5# 角铁
过滤器框架5# 角铁
六角螺母
M6 螺纹吊杆
G4 初效过滤器
G4 初效过滤器
纤维滤网
M6 螺纹吊杆
5# 角铁
2.5# 角钢内框板铁
20mm
<5mm
<10mm
125mm
>80mm
六角螺母
纤维滤网
5# 角铁
连接处焊死
5# 角铁
连接处焊死
孔M6.5孔
孔M6.5孔

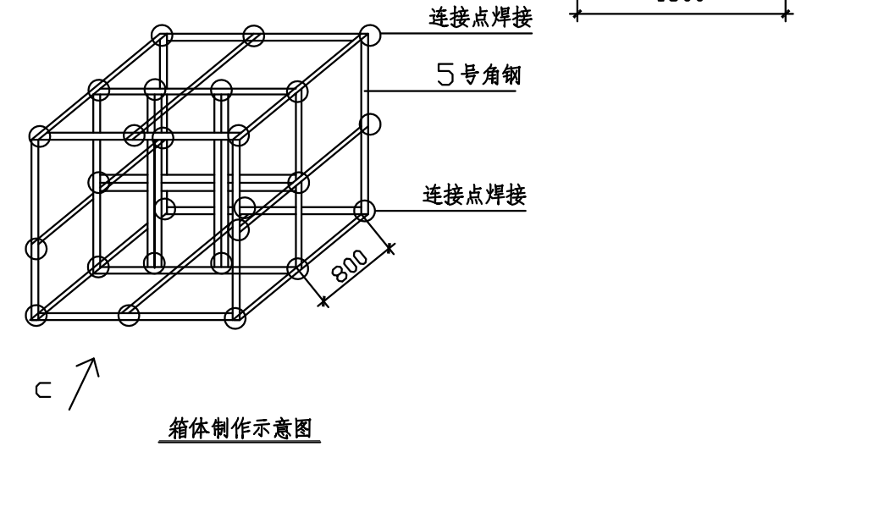
连接点焊接
5# 角钢
连接点焊接
C
箱体制作示意图

注：
1、采集箱截面尺寸根据设计防风雨百叶尺寸，结合现场条件确定。
2、纤维滤网不允许直接安装于防风雨百叶上。
3、中效过滤器外形尺寸尽量按中效过滤器标准尺寸表执行。
4、中效过滤器外形尺寸(W、H)标准尺寸：595、287mm。
5、5# 角铁做过滤器安装框时，安装框靠过滤器下侧需考虑垫高25mm。
安装框内径尺寸为上述标准尺寸减去40mm。
6、箱体制作示意图仅为示意，具体尺寸根据现场情况定。

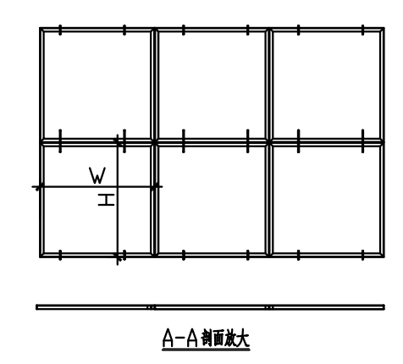

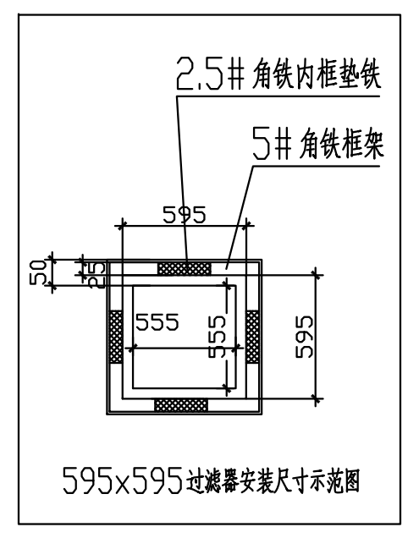
2.5# 角钢内框板铁
5# 角钢框架
595
555
555
595

595x595过滤器安装尺寸示意图

新风采集箱大样图

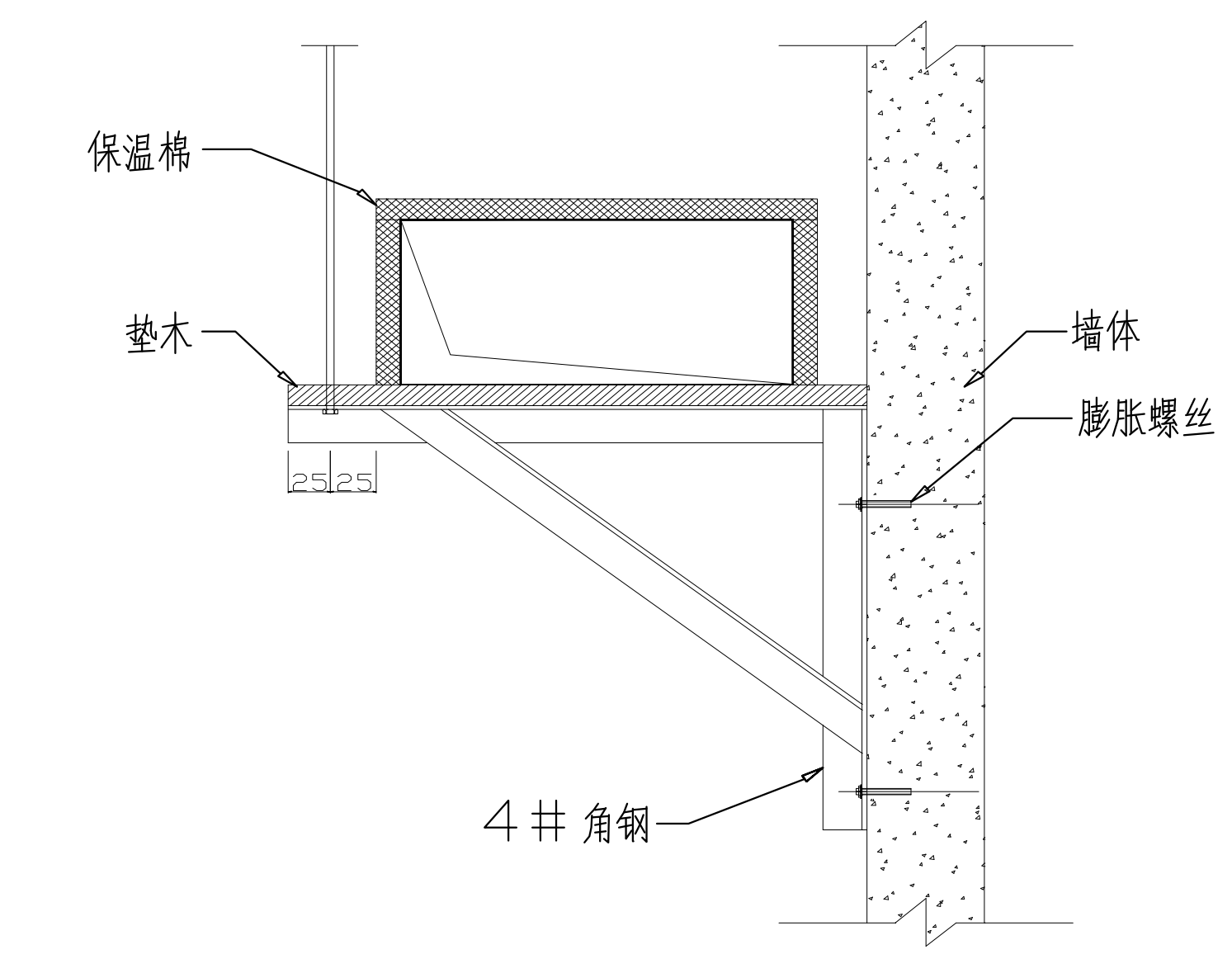
保温棉
垫木
墙体
膨胀螺丝
4# 角钢

风管靠墙或柱可采用悬臂支架安装

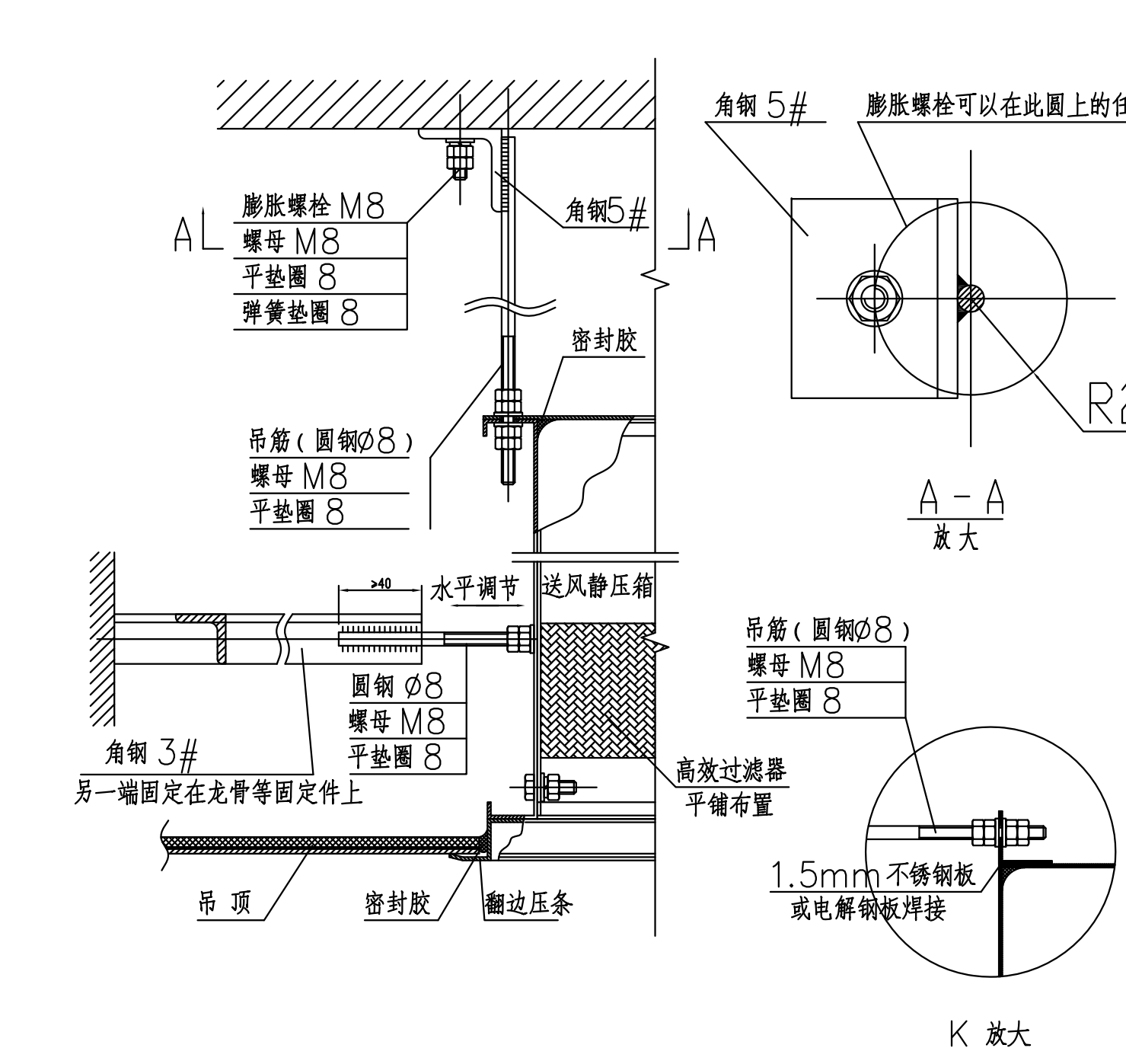
A
膨胀螺栓 M8
螺母 M8
平垫圈 8
弹簧垫圈 8
角钢5#
密封胶
吊筋（圆钢Ø8）
螺母 M8
平垫圈 8
水平调节
送风静压箱
圆钢 Ø8
螺母 M8
平垫圈 8
角钢 3#
另一端固定在龙骨等固定件上
吊顶
密封胶
翻边压条
吊筋（圆钢Ø8）
螺母 M8
平垫圈 8
高效过滤器
平键号置
1.5mm 不锈钢板
或电解钢板焊接
K 放大

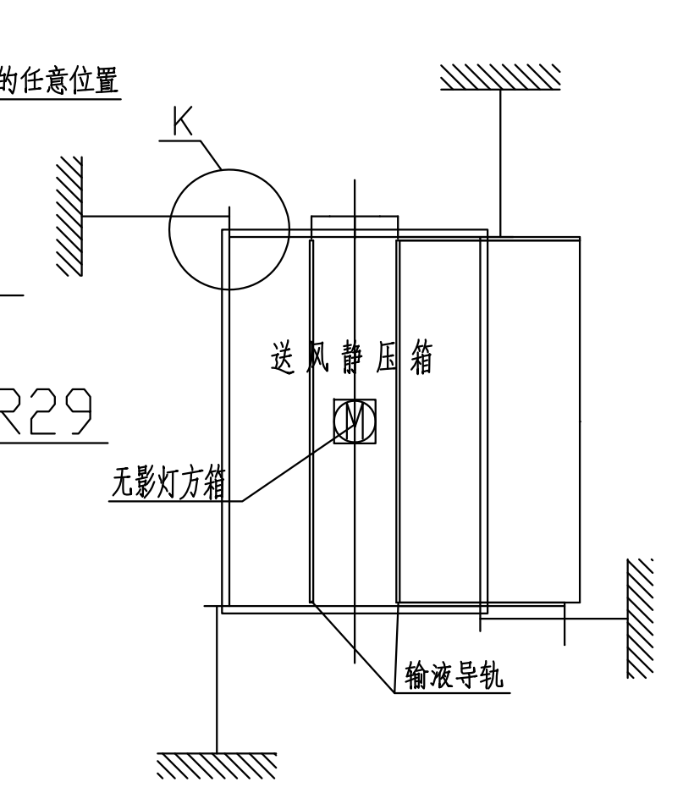
角钢 5#
膨胀螺栓可以在此面上的任意位置
A
R29
A - A
放大
K
送风静压箱
无影灯方箱
输液导轨

送风静压箱水平方向固定示意图

注：
1: 所有静压箱参照此图安装
2: 万级手术室静压箱安装注意风管接口左右式。
3: 过滤器与框架的密封,采用耐候胶涂抹密封 .厚度应为6-8mm,定位粘贴在过滤器框架上,安装后的压缩率为25%-30%; 为保证良好的密封性,在涂抹密封胶前,应先清扫过滤器和框架上的杂物和油污 ,再饱满均匀地涂抹密封胶.
4: 输液吊架采用自攻螺丝固定在静压箱网孔板上 .
5: 无影灯方箱常规为600X600尺寸，建议具体工程中请现场项目部配合确认尺寸。

送风静压箱吊装详图

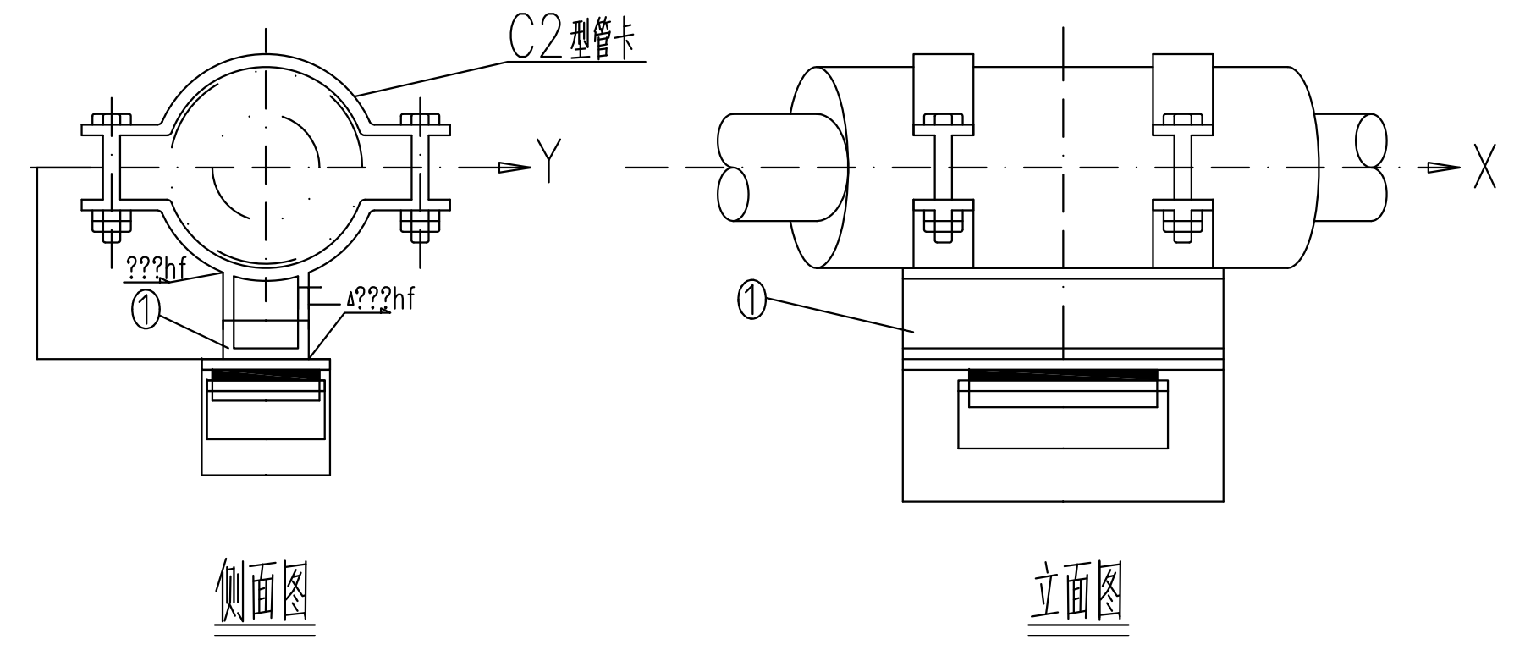
C2 型管卡
Y
X
①
侧面图
立面图

序号	DN	H		A1	A2	L1	L2	a	b	L
		保温厚度					轴向位移量			
		无	60				X≤100			
1	200	170	230	190	200	132	236	150	160	80
2	250	200	260	190	200	200	300	150	180	150
3	300	230	290	265	265	200	300	212	200	150
4	350	260	320	335	335	200	300	280	220	150
5	400	290	350	335	335	200	300	280	240	150
6	450	310	370	400	425	200	300	355	260	150
7	500	350	410	475	475	200	300	425	280	150

说明:
1、本图尺寸以mm计。
2、本支座承受的管道重量:DN200-600为6m。
3、焊缝的厚度与钢板 ① 厚度相等。
4、本图适用于侧向位移<40mm 的场合。
5、本图适用于承受荷载级别是为轻、中级选用时不符合本图条件时，应另行核算。
6、立板 ① 及以下部分由专业生产厂家按国标GB/T17116生产。

水平管滑动支座图

注：1、接水槽内侧做防水，保证不漏水、渗水。
2、接如口可根据实际情况增加，但不能超过3个。
3、水温达到50°C值后自动阀打开，
自动补水，达到温度35°C后自动关闭。
3、水箱材质：304不锈钢，壁厚：1.0mm。

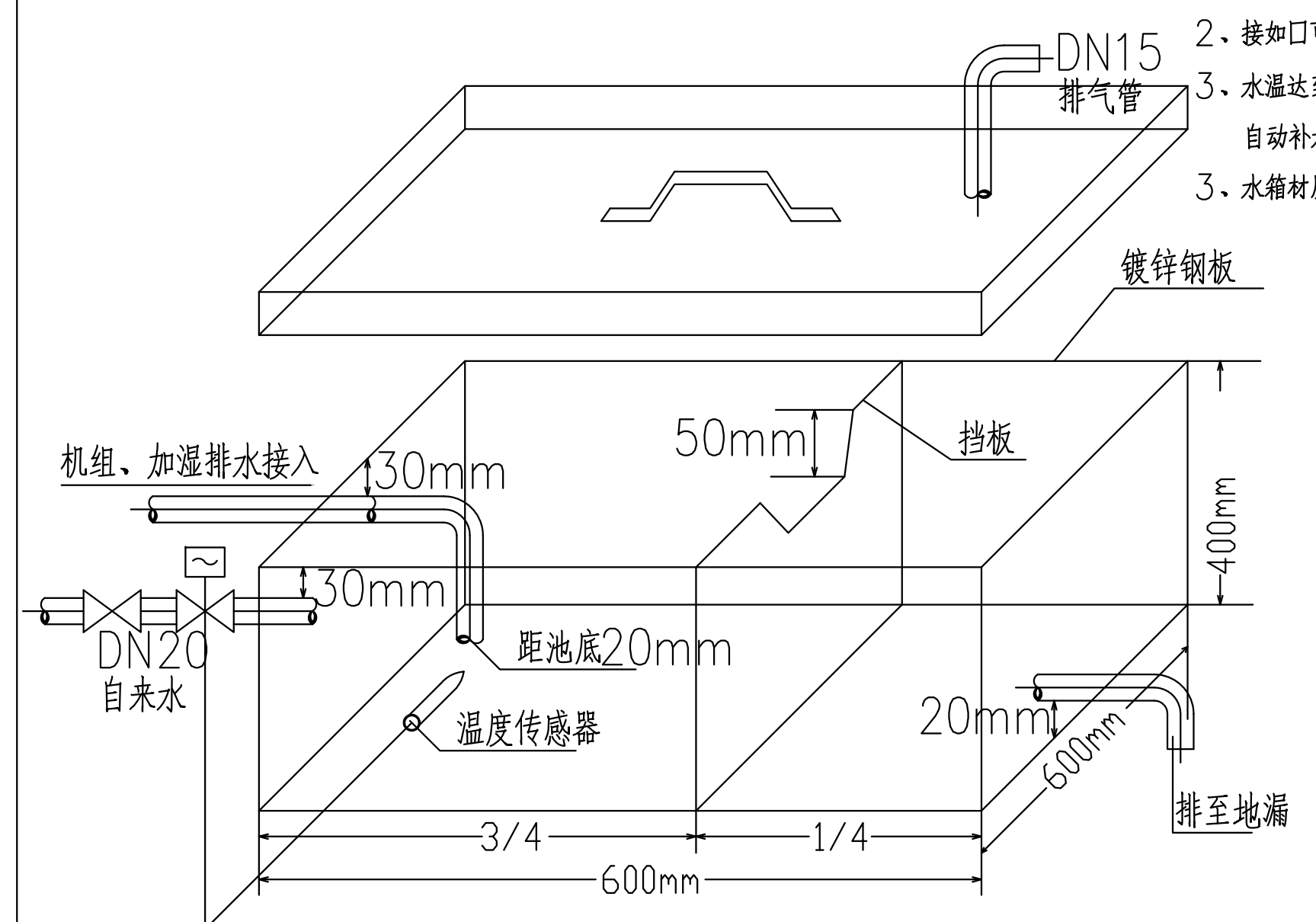
DN15
排气管
镀锌钢板
机组、加湿排水接入
30mm
30mm
50mm
挡板
DN20
自来水
距池底20mm
温度传感器
20mm
400mm
600mm
3/4
1/4
600mm
排至地漏

降温水池示意图

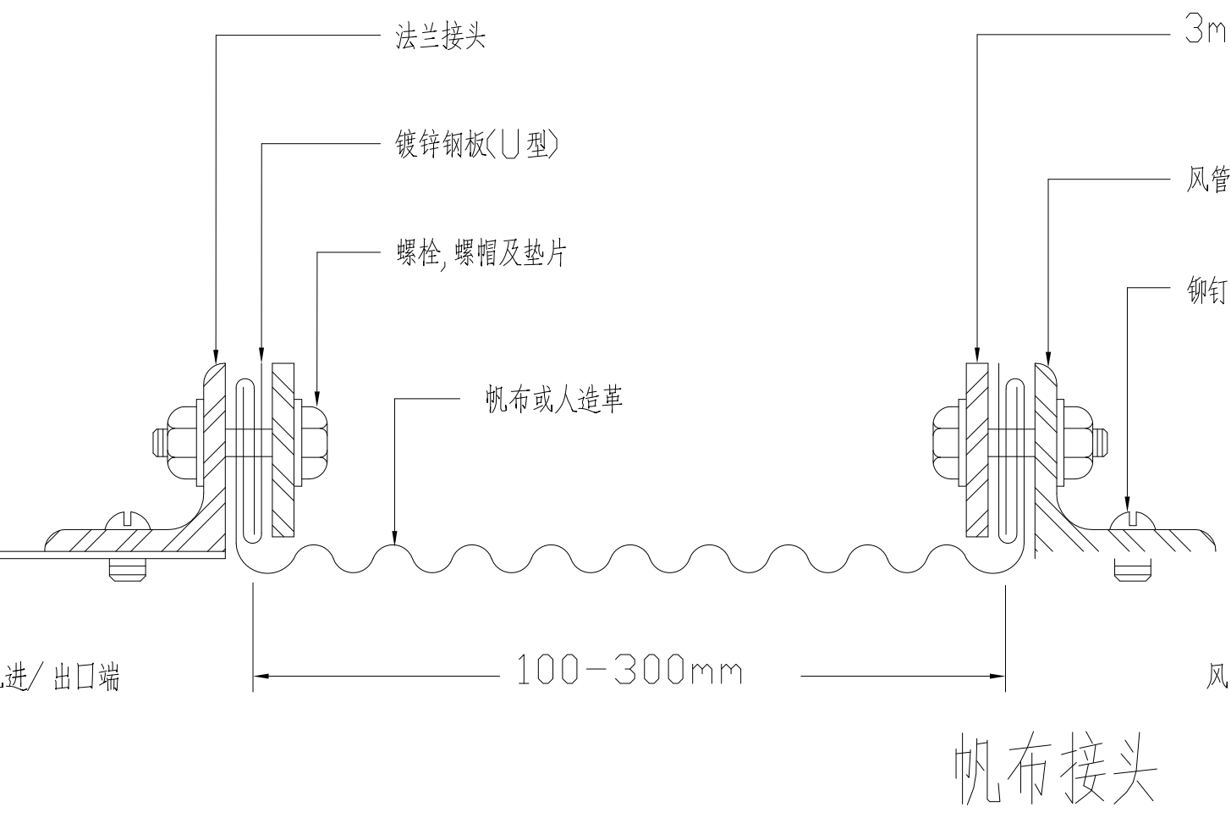
法兰接头
镀锌钢板(U型)
螺栓,螺帽及垫片
帆布或人造革
3mm 钢板
风管法兰接头
铆钉
风机进/出口端
100-300mm
风管

帆布接头

附注:
1.所有送排风机及空调箱之进出口均需设帆布接头
2.所有送排风管及空调送、回、排风口处均需设帆布接头

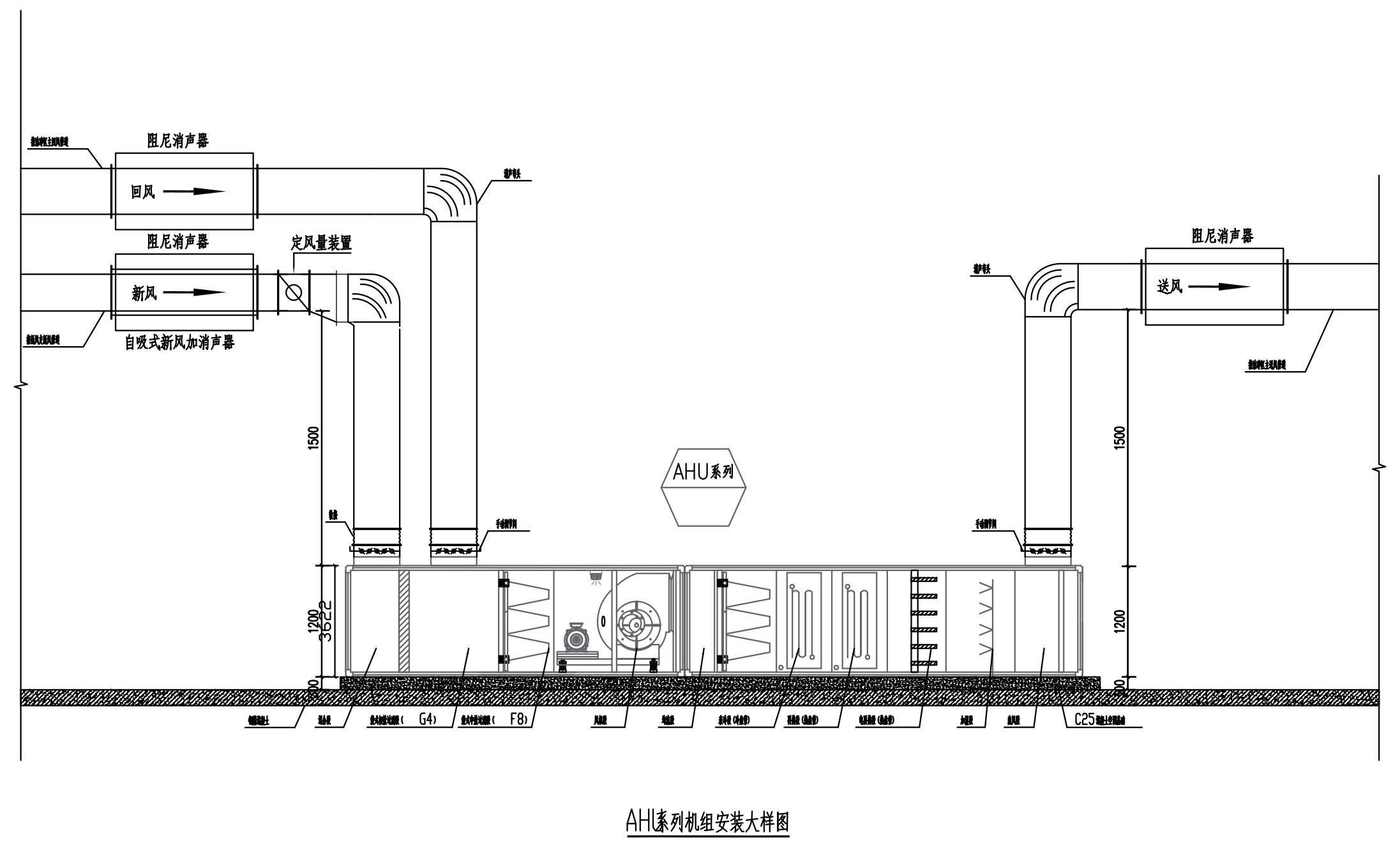
AHU系列
1200
1500

AHU系列机组安装大样图

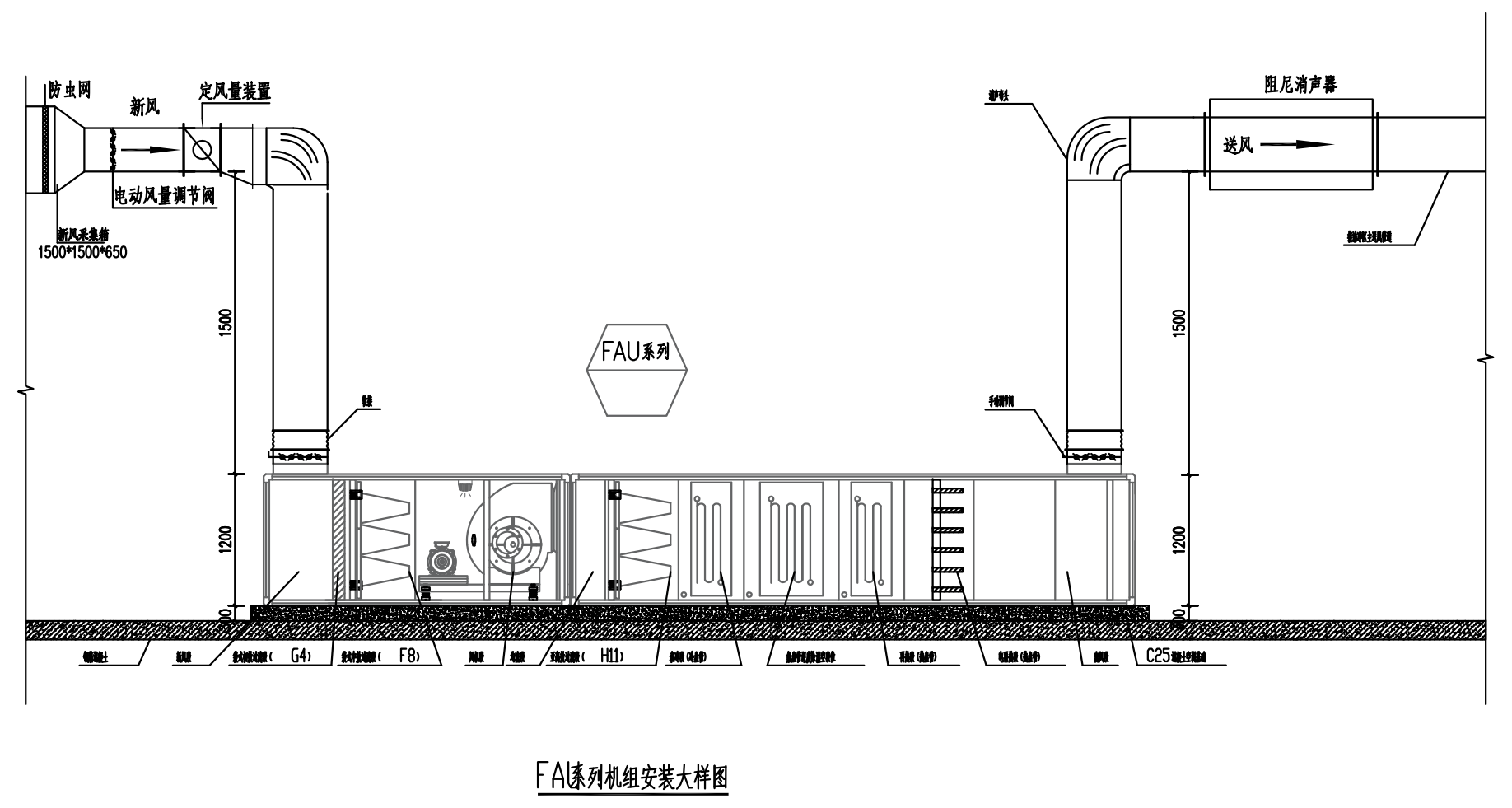
FAU系列
1200
1500

FAU系列机组安装大样图

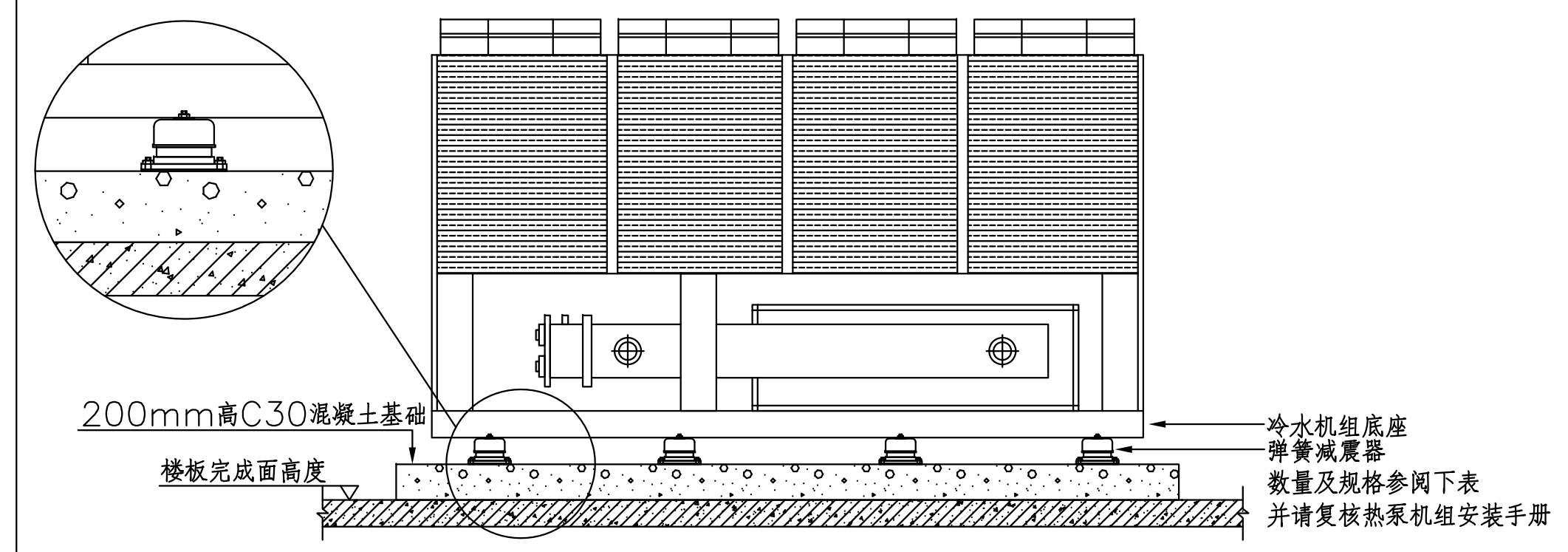
200mm高C30混凝土基础
楼板完成面高度
冷水机组底座
弹簧减震器
数量及规格参阅下表
并请复核热泵机组安装手册

项目名称 Project
上海市长宁妇幼保健医院改扩建工程(含扩大用地)项目

建设单位 Client
上海市长宁区妇幼保健院

例图索引 Legend & Key

出图记录 Issue Notes

版次Rev.	日 期 Date	设 计 Designed by

比 例 Scale

TIANHUA天华
www.thape.com
上海天华建筑设计有限公司
Shanghai TIANHUA Architecture Planning & Engineering Ltd.
中国 上海市 中山西路1800号 兆丰环球大厦27楼
27F, 1800 Zhongshan West Rd. Shanghai 200235,PRC
设计证号 Licence NO. A131002117
所有施工图蓝图须加盖本公司施工图用图章后为有效施工图

审 定 Authorized	王峻强	王峻强
审 核 Approved by	王峻强	王峻强
设计总负责 Project director	吕淼	吕淼
专业负责人 Discipline Responsible	杨军	杨军
校 对 Checked by	董磊	董磊
设 计 Designed by	汤晓岑	汤晓岑
制 图 Drawn by	汤晓岑	汤晓岑

会 签 Comfirmed by

建 筑 Architecture		强 电 Electricity	
结 构 Structure		弱 电 Telecom	
给排水 WS&D		暖 通 HVAC	
燃 气 Gas		动 力 Dynamics	
室 内 Interior		景 观 Landscape	

项目编号 Porject No.	TH19022302	设计类别 Category	土建
专 业 Discipline	暖通	设计阶段 Status	施工图
设计子项 Project Subdivision	专项设计（层流净化）		
图纸名称 Drawing Title	节点大样图三		
日 期 Date	2025-06-20		
图纸编号 Drawing No.	H2008B		