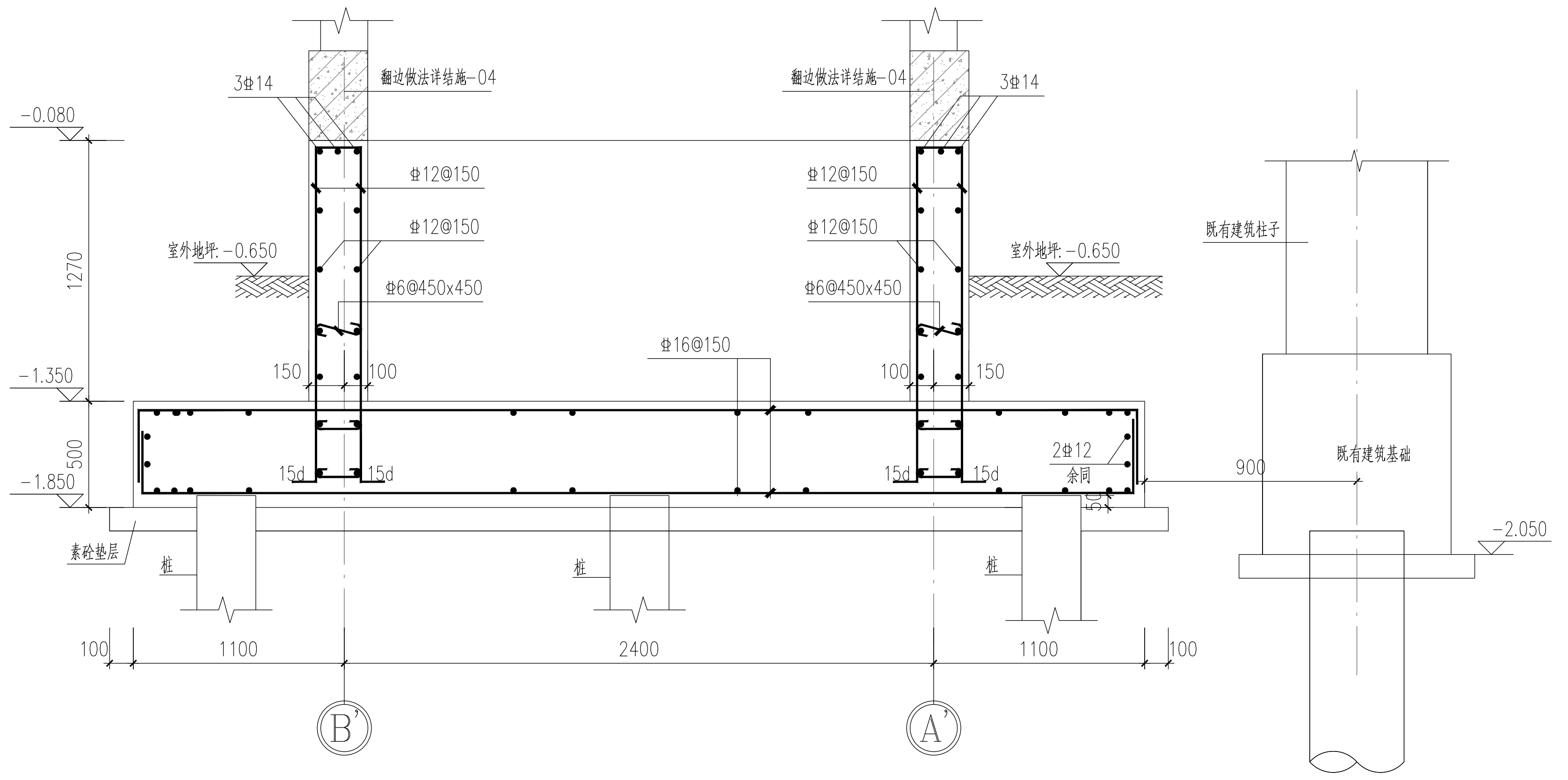
3Φ14
翻边做法详结施-04
−0.080
Φ12@150
Φ12@150
1270
室外地坪:−0.650
Φ6@450x450
Φ16@150
−1.350
150
100
500
−1.850
15d
2Φ12
余同
素砼垫层
桩
50
既有建筑柱子
既有建筑基础
900
−2.050
100
1100
2400
B'
A'

A-A剖面配筋 1:25

所有伸入筏板的钢筋锚固长度均不小于35d。

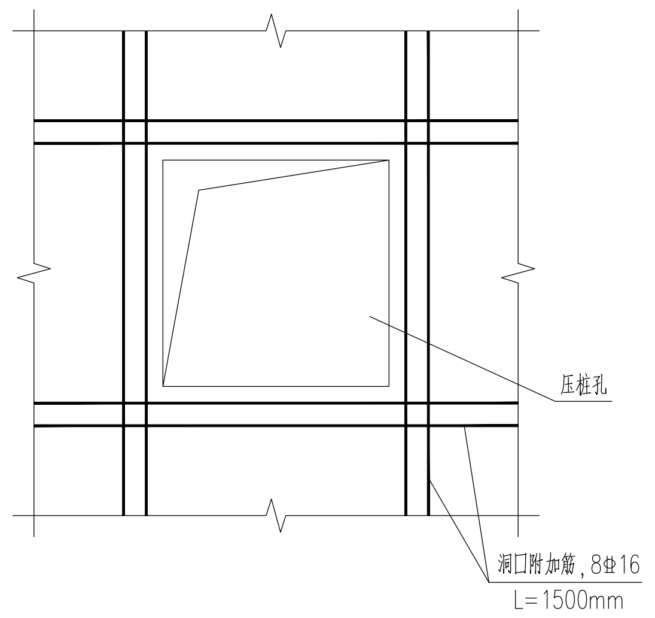
压桩孔
洞口附加筋，8Φ16
L=1500mm

板面、板底洞口附加筋

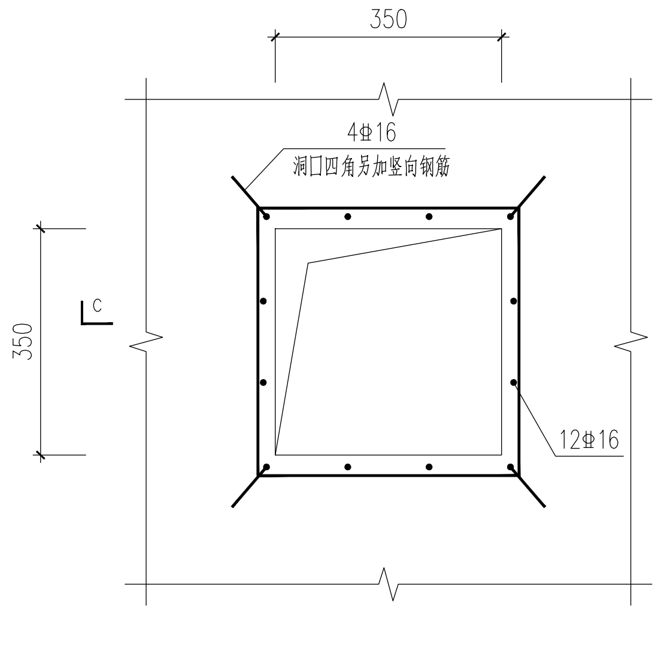
350
4Φ16
洞口四角另加竖向钢筋
c
12Φ16

压桩孔壁竖向加强筋

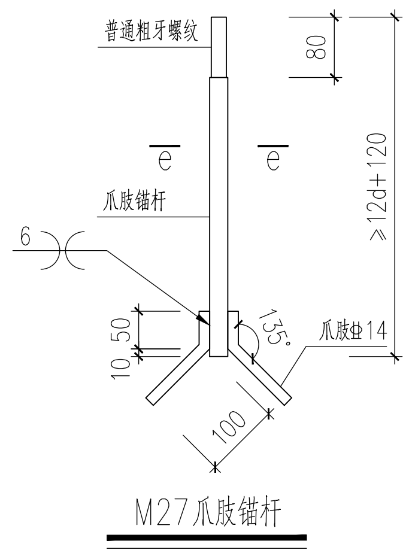
普通粗牙螺纹
80
e
爪肢锚杆
≥12d+120
6
10
50
135°
爪肢Φ14
100

M27爪肢锚杆

材质：Q355B

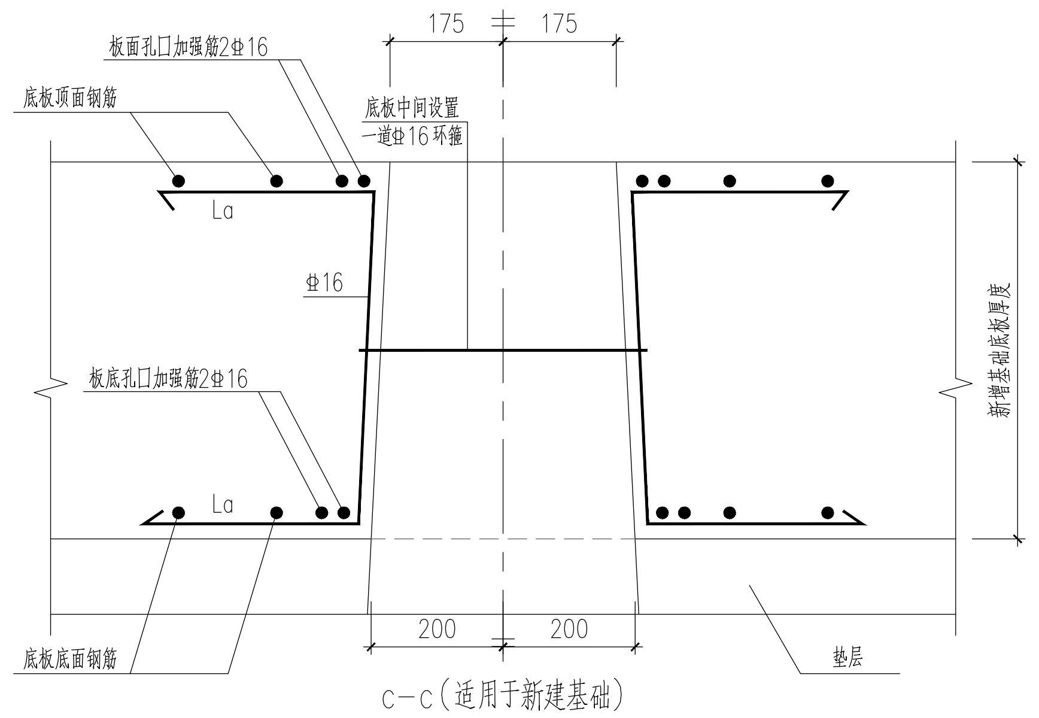
175
板面孔口加强筋2Φ16
底板顶面钢筋
底板中间设置
一道Φ16环箍
La
Φ16
板底孔口加强筋2Φ16
新增基础底板厚度
200
底板底面钢筋
垫层

c−c（适用于新建基础）

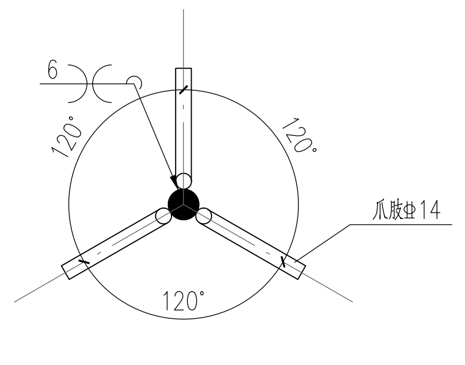

e−e

1.筏形基础平板的贯通钢筋的连接区域分别详见国标图集《22G101−3》第2−34~2−37页；基础主梁、基础次梁的贯通钢筋的连接区域分别详见国标图集《22G101−3》第2−23~2−31页。

2.筏板钢筋采用机械连接或焊接，接头应错开≥1000mm，同一截面钢筋接头率不大于25%。基础筏板侧边应做封边，做法详见国标图集《22G101−3》第2−37页详图b。

3.底板与基坑侧壁应一次整浇至底板面300mm以上，不得在墙内留任何竖向施工缝。

4.基坑侧壁水平钢筋布置在竖向钢筋的内侧，两侧纵筋应设拉筋，梅花型布置。

5.框架柱及基坑侧壁插筋在基础中的锚固构造参见国标图集《22G101−3》第2−8~2−10页。

6.基坑开挖及地下室结构施工期间应采取必要措施降低地下水位和基坑围护，不得在基坑周围堆载，防止土体塌滑影响桩身质量和桩位，确保施工人员及工程的安全。筏板底标高300mm以上采用人工开挖，不得扰动基底以下地基土。

7.若开挖后，发现现场基础与图纸不符，应立即通知设计单位，若与设计图纸存在较大不符，应重新修改图纸并重新送审，通过论证后方可施工。

8.基础基坑开挖前需对地下管线和构造物进行测绘，施工期间对现有建筑影响（如基础沉降和墙体裂缝观测等）进行监测。

9.新增筏板底标高低于原有基础底标高，视现场情况决定是否对原有基础周边局部进行压密注浆加固土体。

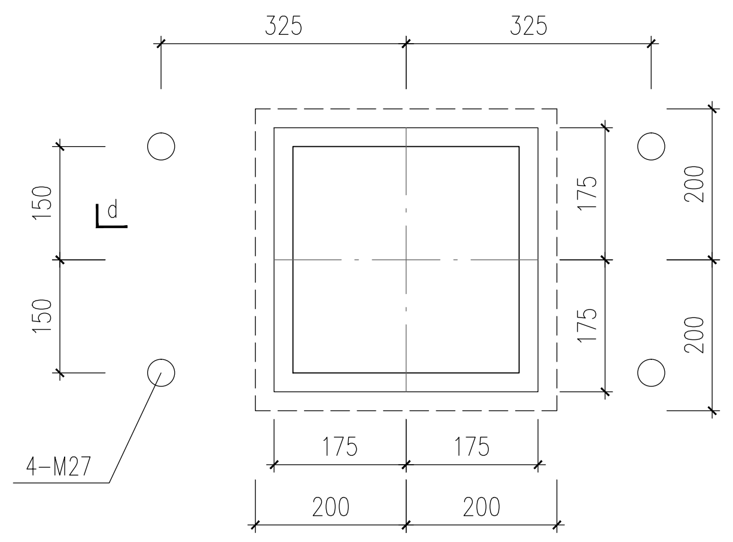
325
150
d
175
200
4−M27

锚杆孔详图

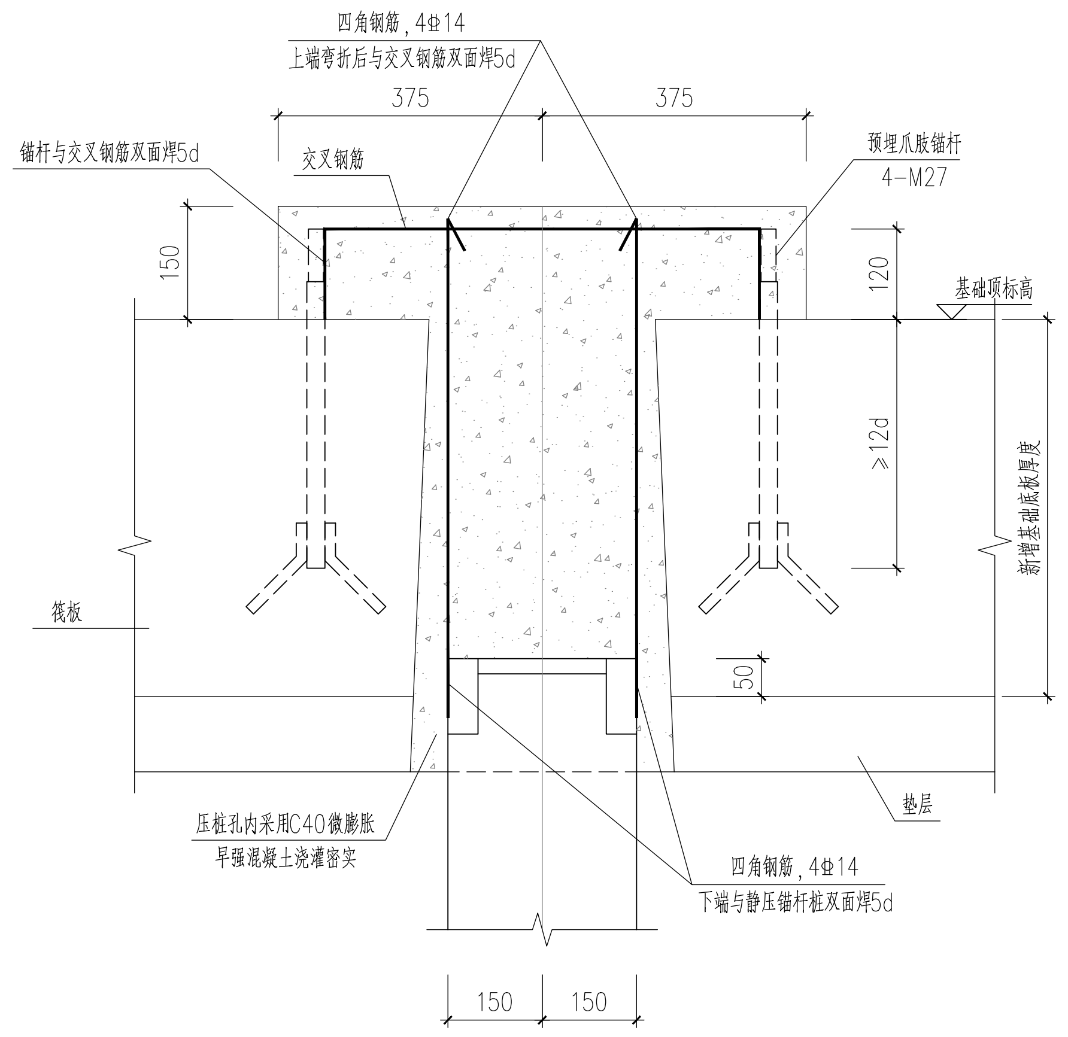
四角钢筋，4Φ14
上端弯折后与交叉钢筋双面焊5d
375
锚杆与交叉钢筋双面焊5d
交叉钢筋
预埋爪肢锚杆
4−M27
150
120
基础顶标高
≥12d
新增基础底板厚度
筏板
50
垫层
压桩孔内采用C40微膨胀
早强混凝土浇灌密实
四角钢筋，4Φ14
下端与静压锚杆桩双面焊5d
150

d−d（适用于新建基础）

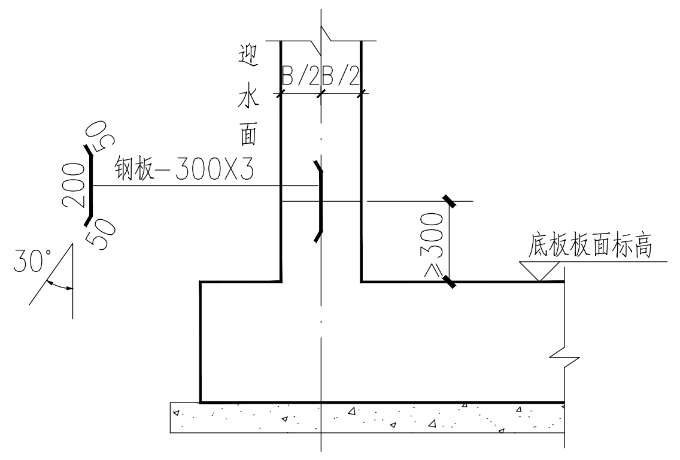
迎
水
面
B/2
B/2
50
200
钢板−300X3
50
30°
≥300
底板板面标高

地下室外墙施工缝

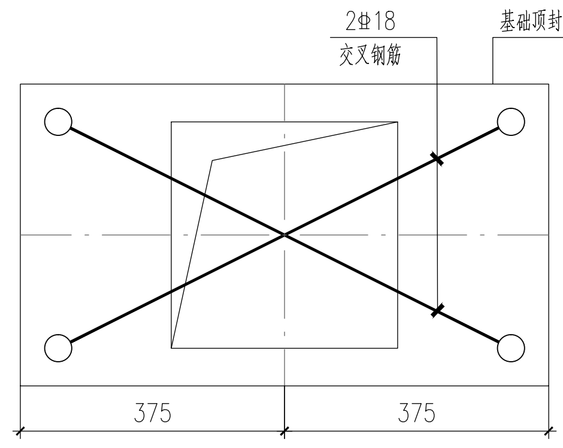
2Φ18
交叉钢筋
基础顶封头混凝土范围
225
375

交叉钢筋与锚杆连接俯视图

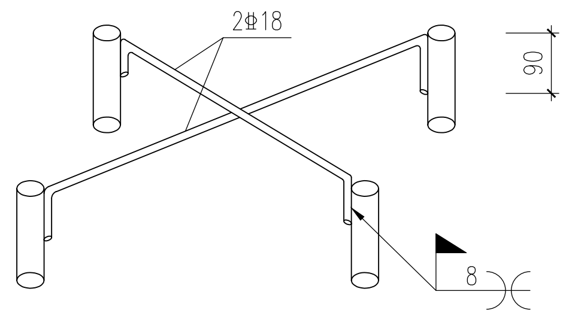

交叉钢筋与锚杆连接三视图

KEY PLAN

版权所有	COPYRIGHTE RESERVED
施工时须以标注尺寸为准	ALL DIMENSIONING MUST PREVAIL DURING CONSTRUCTION
施工单位须现场校验尺寸	CONSTRUCTORS MUST VERIFY THE DIMENSIONS ON SITE
如有不符须立即通知设计单位	DISCREPANCIES MUST BE REPORTED TO THE ARCHITECT IMMEDIATELY

声明：
本图未加盖我公司正式出图专用章无效。
本图未经当地施工图审查机构审查通过，不得用于施工。

ANNOTATION 附注	DATE 日期	DESCRIPTION 修改内容

HANLIAN DESIGN
上海瀚联建筑设计咨询有限公司
SHANGHAI HANLIAN ARCHITECTURAL DESIGN CONSULTATION CO.,LTD.
WWW.VASTUN.COM 设计证号(甲级)：A131003409

建设单位（开发商）
CLENT(DEVELOPER)
上海市青浦区教育综合事务中心

项目名称
PROJECT
2025年青浦区部分学校加装无障碍电梯工程
实验中学

审 定 人 AUTHORIZED FOR ISSUE BY		
审 核 人 AUDITED BY	龚林娟	龚林娟
设计总负责人 PROJECT DIRECTOR	陈艾辉	陈艾辉
专业负责人 DISCIPLINE RESPONSIBLE	龚林娟	龚林娟
校 对 人 CHECKED BY	沈 烁	沈烁
设 计 人 DESIGNED BY		赵琎
制 图 人 DRAWN BY		赵琎

各专业会签
CONTER-SIGNATURE

建 筑 ARCHITECTURE	陈艾辉	结 构 STRUCTURE	
给排水 PLUMBING	张雪	暖 通 HVAC	
电 气 EE	董呆兵		

图 名
DRAWING TITLE
基础大样图

专 业 DISCIPLINE	结构	阶 段 STATUS	施工图
工程编号 JOB NO.	HL2502	比 例 SCALE	1:50
图 号 DRAWING NO.	结施−02	日 期 DATE	2025.10

单位出图专用章盖章
SEAL FOR COMPANY