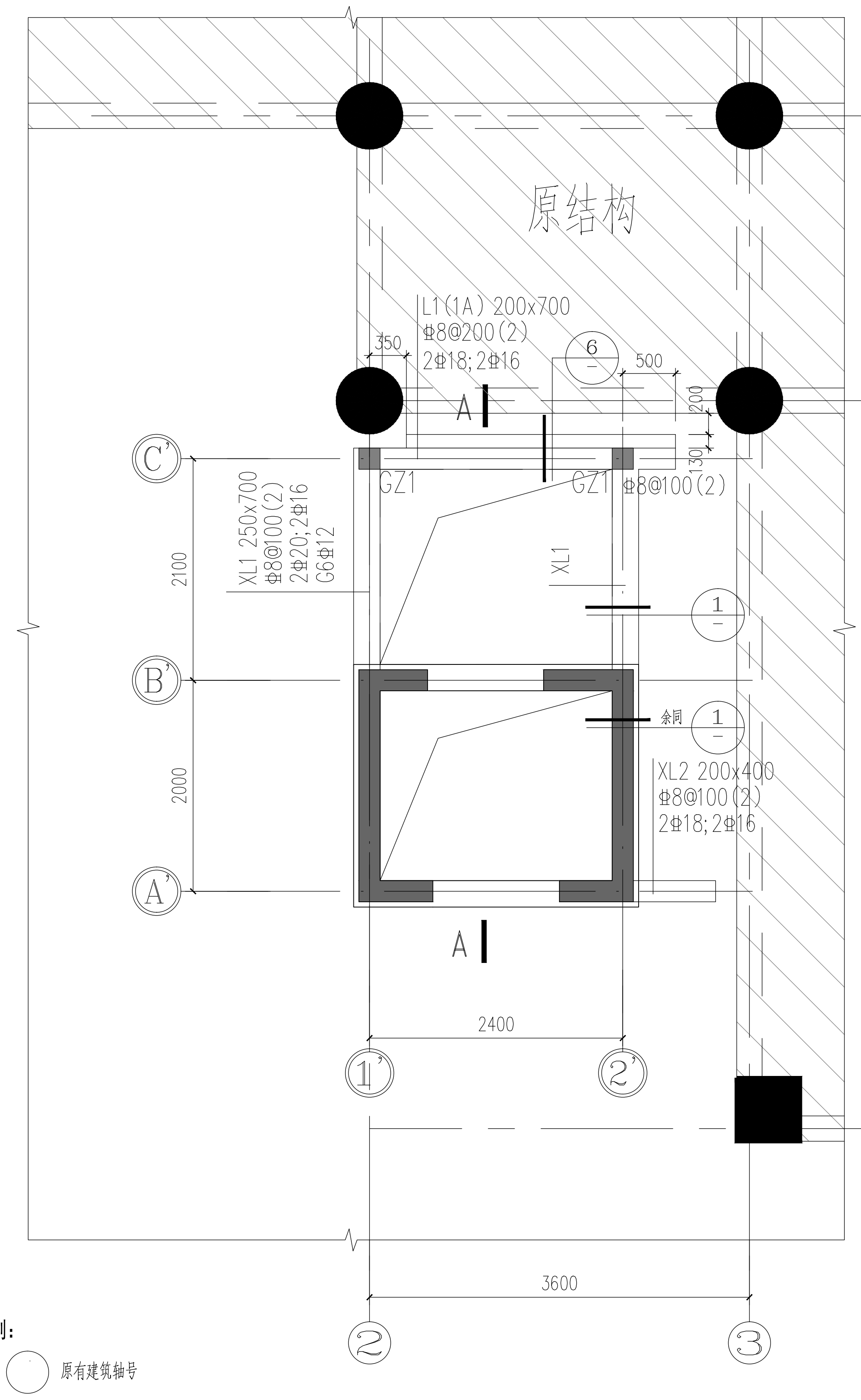
原结构
L1(1A) 200x700
Φ8@200(2)
2Φ18;2Φ16
350
⑥
500
200
130
A
GZ1
GZ1 Φ8@100(2)
XL1 250x700
Φ8@100(2)
2Φ20;2Φ16
G6Φ12
XL1
①
余同
XL2 200x400
Φ8@100(2)
2Φ18;2Φ16
2700
2100
2000
6900
2400
3600
D
C
C'
B'
A'
1'
2'
B
2
3

二层梁平法施工图

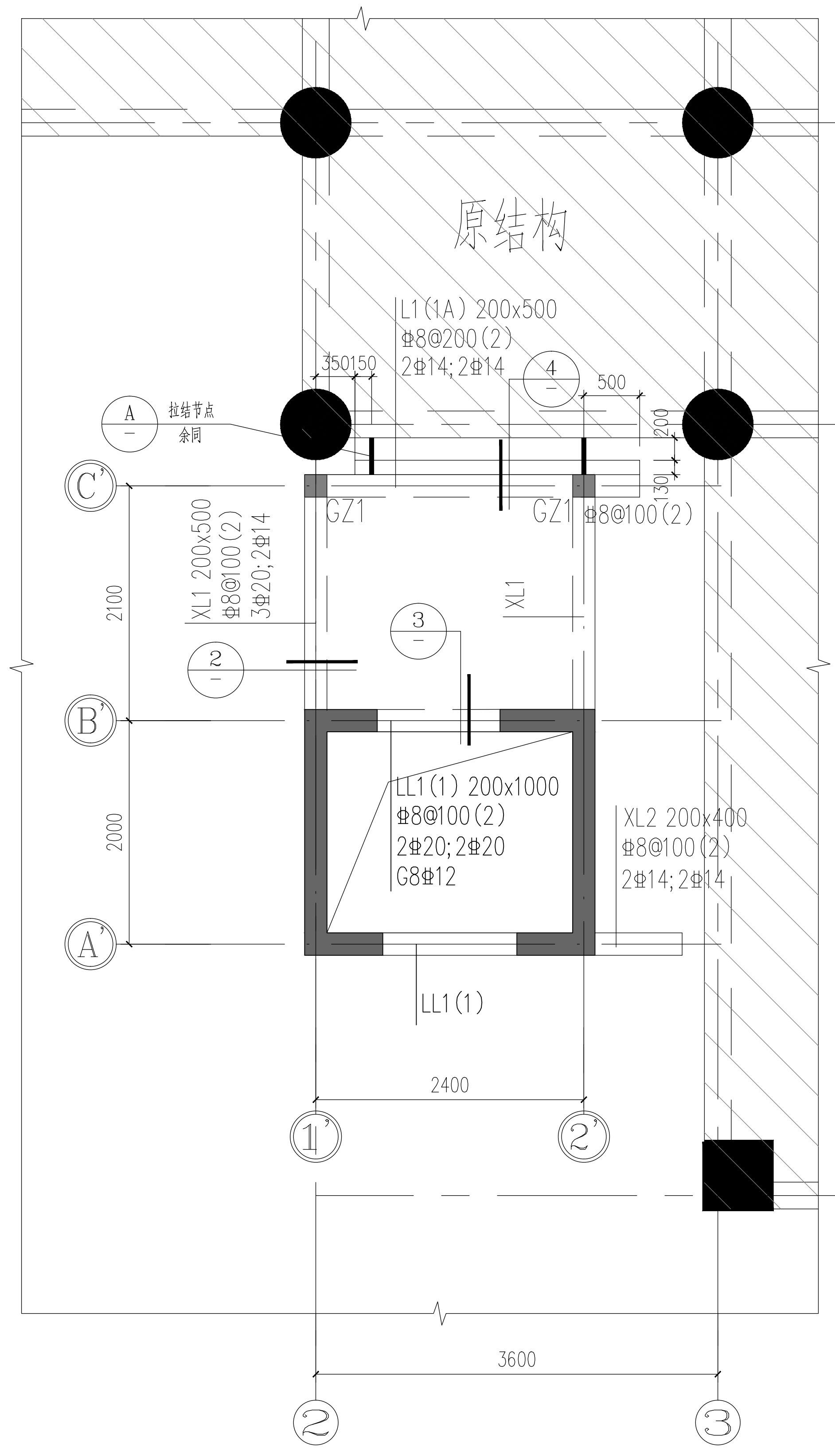
原结构
L1(1A) 200x500
Φ8@200(2)
2Φ14;2Φ14
350150
④
500
A
加强节点
余同
GZ1
GZ1 Φ8@100(2)
XL1 200x500
Φ8@100(2)
3Φ20;2Φ14
②
③
XL1
LL1(1) 200x1000
Φ8@100(2)
2Φ20;2Φ20
G8Φ12
XL2 200x400
Φ8@100(2)
2Φ14;2Φ14
LL1(1)
2700
2100
2000
6900
2400
3600
D
C
C'
B'
A'
1'
2'
B
2
3

三、五层梁板平法施工图

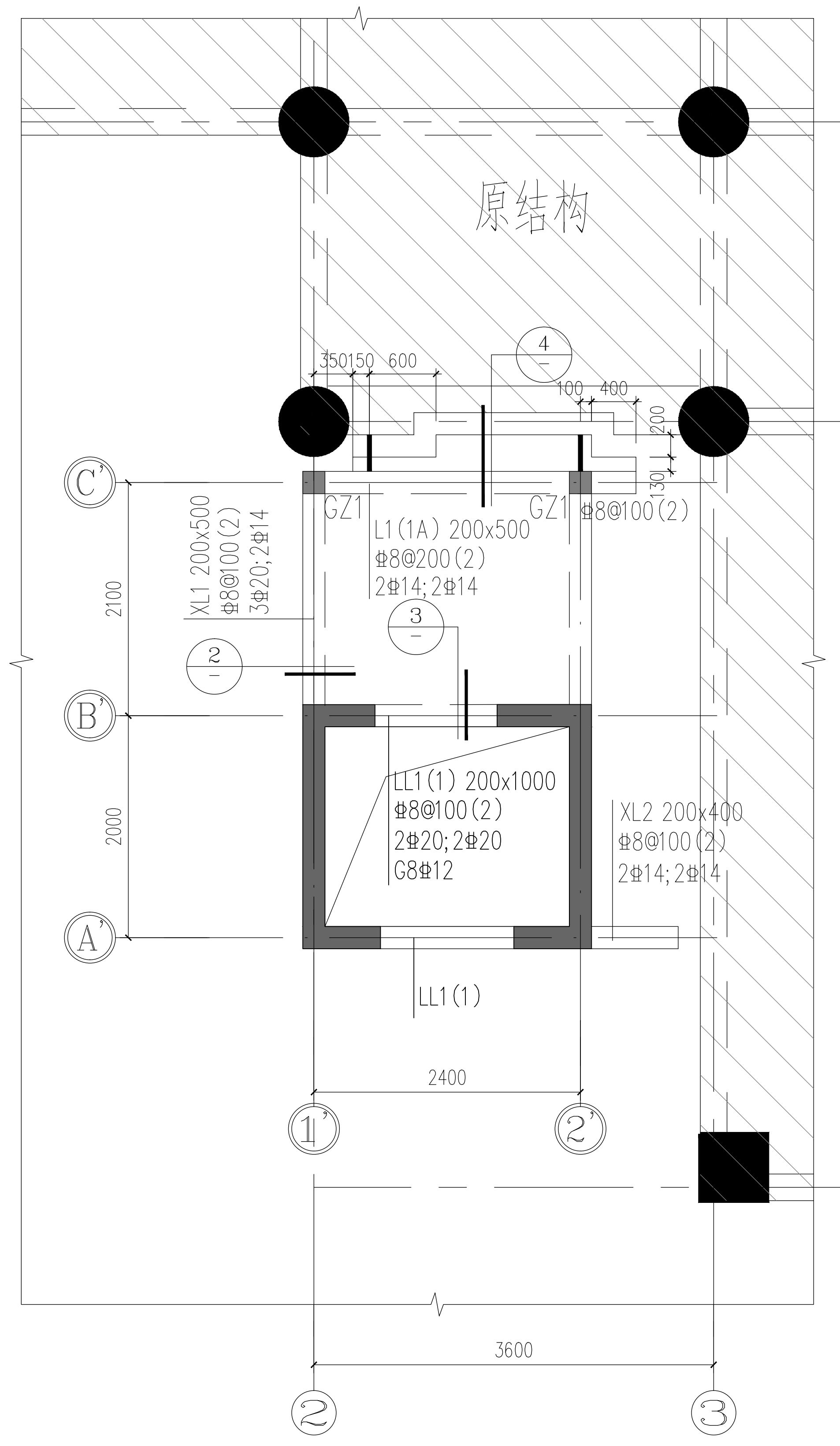
原结构
④
350150 600
100 400
GZ1
GZ1 Φ8@100(2)
L1(1A) 200x500
Φ8@200(2)
2Φ14;2Φ14
XL1 200x500
Φ8@100(2)
3Φ20;2Φ14
②
③
LL1(1) 200x1000
Φ8@100(2)
2Φ20;2Φ20
G8Φ12
XL2 200x400
Φ8@100(2)
2Φ14;2Φ14
LL1(1)
2700
2100
2000
6900
2400
3600
D
C
C'
B'
A'
1'
2'
B
2
3

四层梁板平法施工图

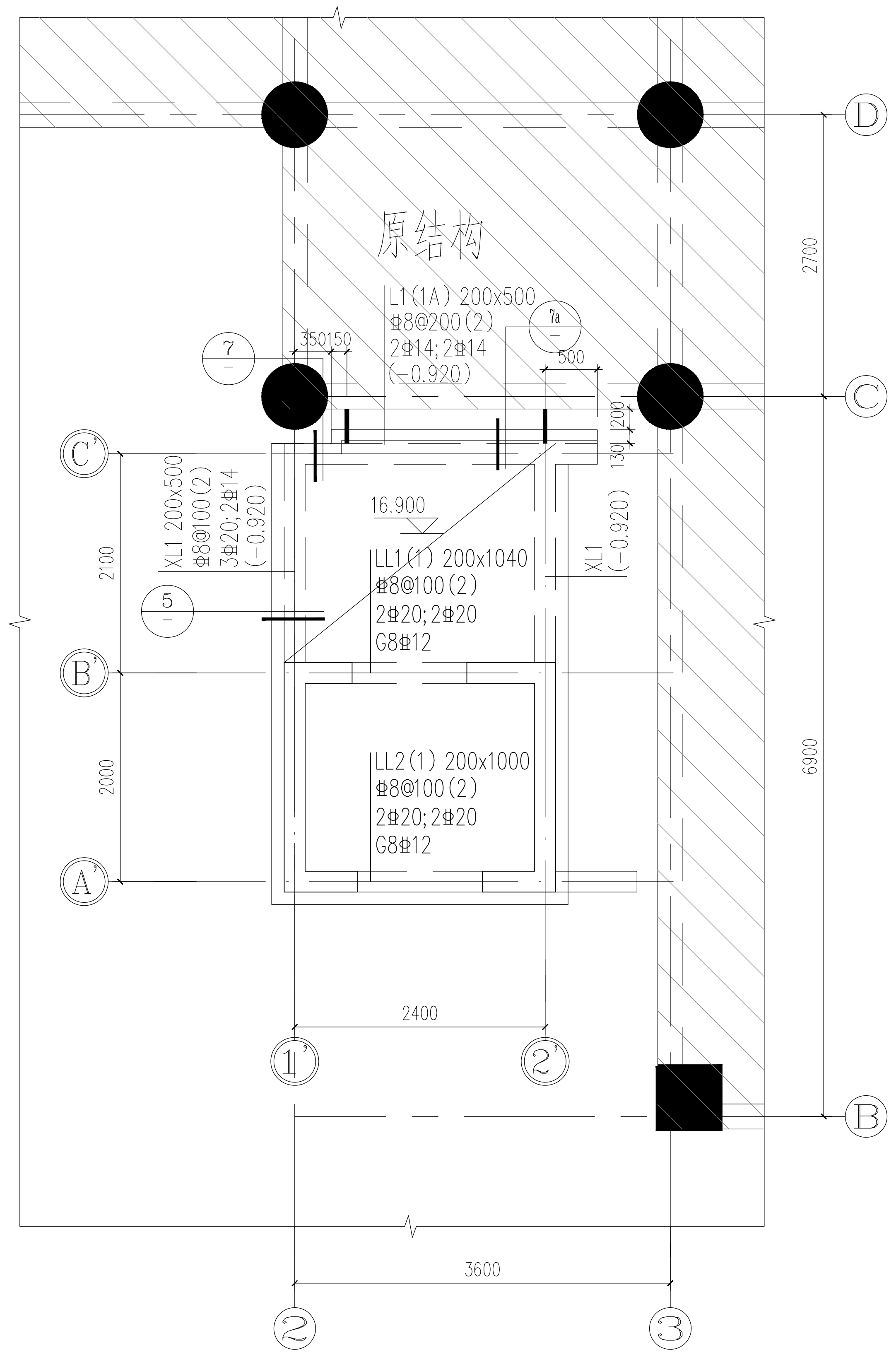
原结构
L1(1A) 200x500
Φ8@200(2)
2Φ14;2Φ14
(-0.920)
⑦
⑦a
350150
500
XL1 200x500
Φ8@100(2)
3Φ20;2Φ14
(-0.920)
⑤
16.900
LL1(1) 200x1040
Φ8@100(2)
2Φ20;2Φ20
G8Φ12
XL1
(-0.920)
LL2(1) 200x1000
Φ8@100(2)
2Φ20;2Φ20
G8Φ12
2700
2100
2000
6900
2400
3600
D
C
C'
B'
A'
1'
2'
B
2
3

屋顶层梁板平法施工图

图例：
- ○ 原有建筑轴号
- ○ 新增建筑轴号
- ▨ 原有建筑范围

板说明：

1.板配筋构造详见国标图集《22G101－1》。

2. 未注明梁定位均居轴线中，或梁边与墙、柱边平齐。

3. 未注明楼板均为 LB1：h=100mm，屋面板为 WB1：h=120mm，板配筋XΦ8@150双层双向。

4.除注明外，预留孔洞及预埋套管详见其他各专业施工图。

梁说明：

1.梁配筋构造详见国标图集《22G101－1》。

2.梁定位除注明外均轴线居中或与墙柱边齐。

3.图中未注明梁附加箍筋直径及肢数均同当跨，间距为50，每侧三道。

4.剪力墙水平分布筋在连梁内贯通，连梁混凝土强度等级同本层剪力墙等级。

5.梁一端与柱或者墙平面内相接时，构造上该梁端设加密区；梁一端与梁或者墙平面外相接时，构造上该梁端不需设加密区。

6.除注明外，预留孔洞及预埋套管详见其他各专业施工图。

7.当框架梁两端支座剪力墙长度大于钢筋锚固长度的2倍时，钢筋满足直锚即可，不必过支座中心+5d。

	屋顶	17.820		C30	C30
	5	13.220	4.600	C30	C30
	4	9.620	3.600	C30	C30
	3	6.020	3.600	C30	C30
底部加强部位	2	2.420	3.600	C30	C35
	基础顶	1.150	1.270	C35	
	层号	标高H（m）	层高（m）	墙柱砼	梁板砼

结构层楼面标高
结 构 层 高

上部结构嵌固部位：基础顶

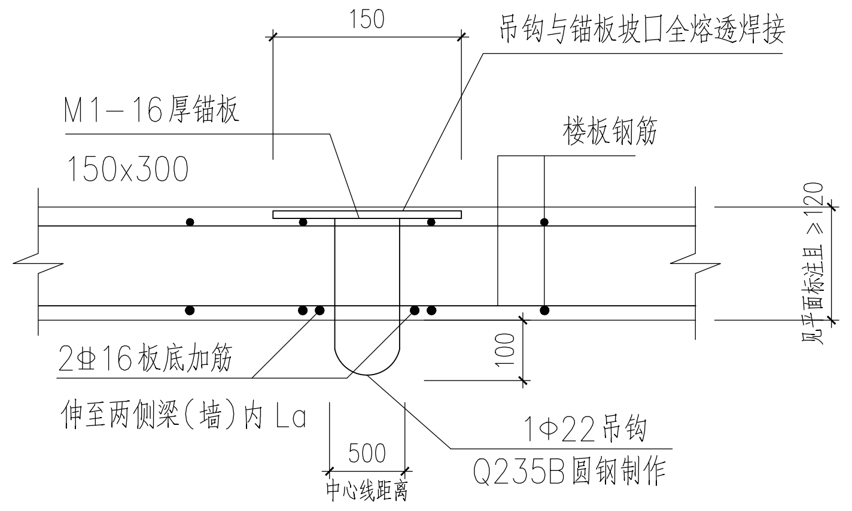
150
吊钩与锚板坡口全熔透焊接
M1－16厚锚板
150x300
楼板钢筋
见平面标注且≥120
2Φ16 板底加筋
伸至两侧梁（墙）内 La
100
500
中心线距离
1Φ22 吊钩
Q235B 圆钢制作

板下电梯吊钩做法

注：吊钩采用Q235B圆钢，严禁采用冷加工钢筋。
此吊钩详图允许吊重为 3t，吊钩定位须经电梯厂家复核确认后预埋，确认无误后方可浇筑混凝土。

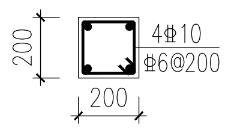
200
200
4Φ10
Φ6@200

GZ1

说明：1、标高：2.420～16.900
2、构造柱遇楼层梁断开，柱顶做法见《22G614－1》第15页节点4。

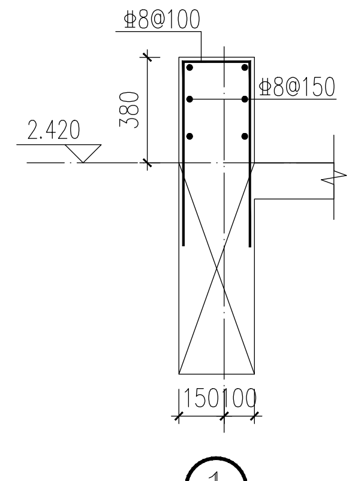
Φ8@100
2.420
380
Φ8@150
150100

①

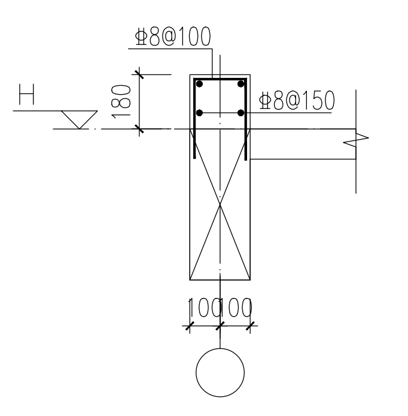
Φ8@100
H
180
Φ8@150
10000

②

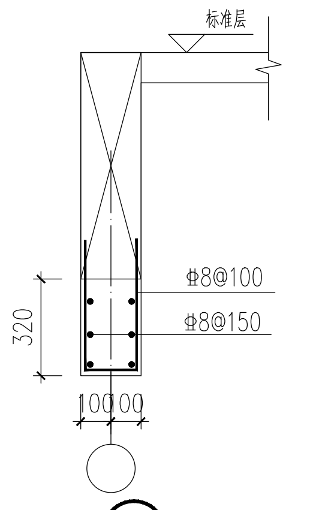
标准层
Φ8@100
Φ8@150
320
10000

③

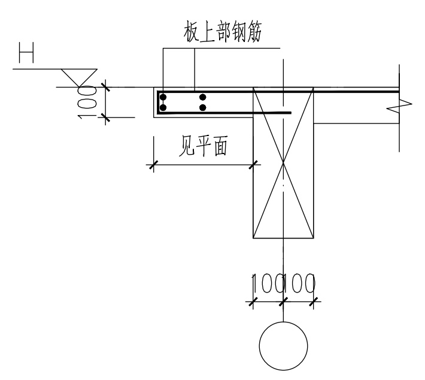
H
板上部钢筋
100
见平面
10000

④

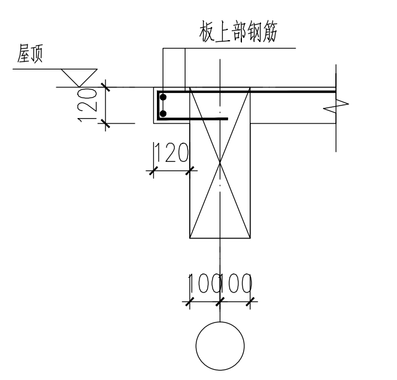
屋顶
板上部钢筋
120
10000

⑤

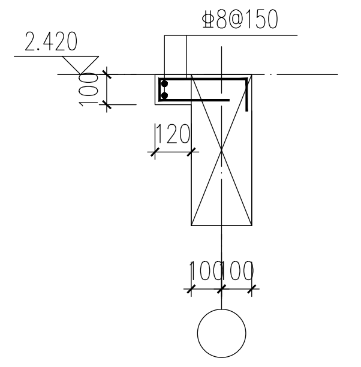
2.420
Φ8@150
120
10000

⑥

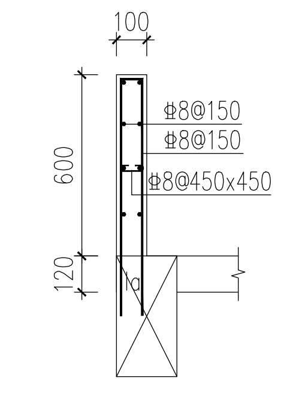
100
Φ8@150
Φ8@150
Φ8@450x450
600
120

⑦

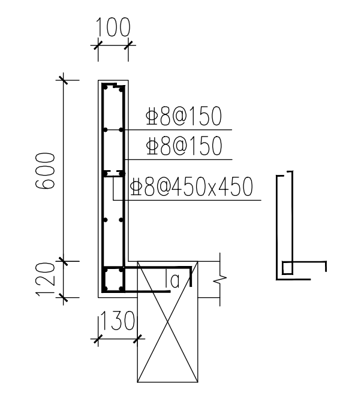
100
Φ8@150
Φ8@150
Φ8@450x450
600
120
130

⑦a

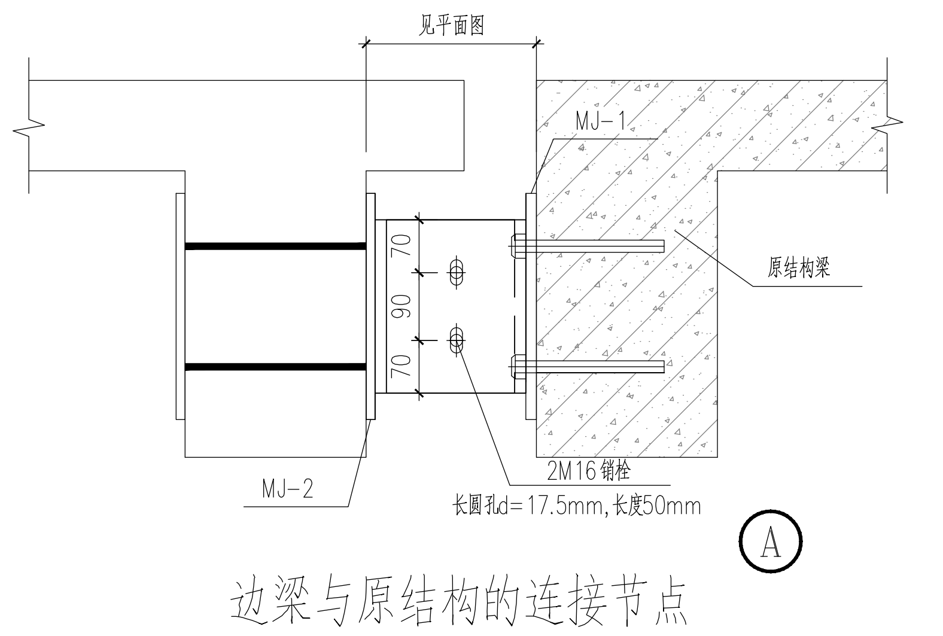
见平面图
MJ-1
原结构梁
MJ-2
70
70
2M16锚栓
长圆孔d=17.5mm，长度50mm
A

边梁与原结构的连接节点

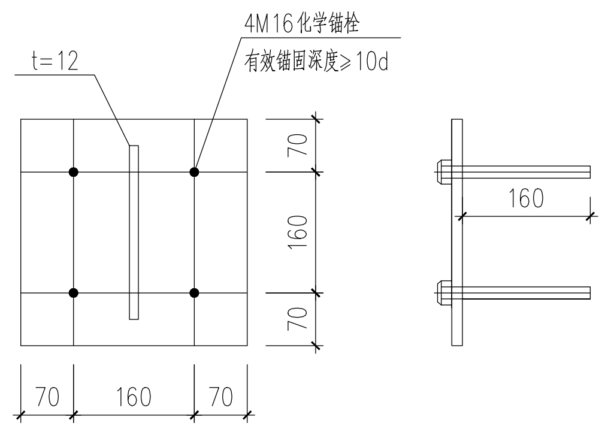
t=12
4M16化学锚栓
成效锚固深度≥10d
70
160
70
160
70
160
70

MJ-1

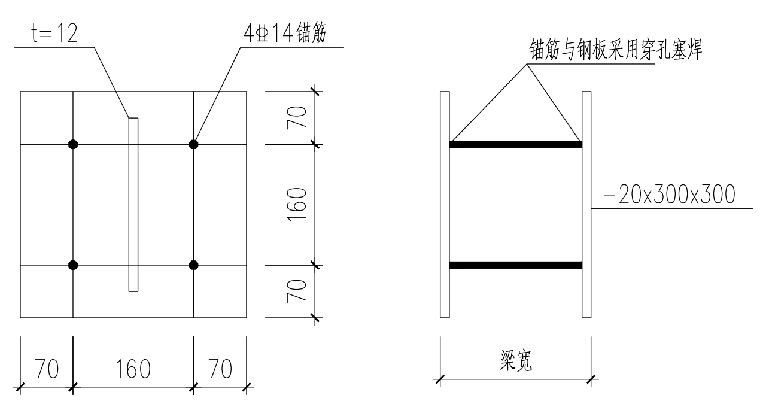
t=12
4Φ14锚筋
锚筋与钢板采用穿孔塞焊
70
160
70
70
160
70
-20x300x300
梁宽

MJ-2

埋件加工技术说明：

1. 埋板采用Q235B钢板，锚筋采用HRB400，严禁采用冷加工钢筋；
2. 埋件与锚筋连接处采用穿孔塞焊；当采用手工焊接时焊角高度不小于0.6d，d为锚筋直径。
3. 焊缝必需满足《钢筋焊接及验收规程》JGJ18－2012中检测要求
4. 转角埋件钢板连接采用角焊缝焊接，焊脚高度不小于埋板本身厚度。
5. 搭接焊采用E4303焊条，穿孔塞焊采用E5016焊条。
6. 所有焊接处焊缝应均匀饱满、无虚焊和夹渣，确保焊接质量；
7. 面板表面除锈，倒钝，去毛刺，等级达到Sa2.5级；
8. 加工完后表面热浸镀锌处理，镀锌膜厚不小于85um；
9. 镀锌后清理锌瘤，加工完后注明代号，包装好发送工地；

KEY PLAN

版权所有 COPYRIGHTE RESERVED
施工时须以标注尺寸为准 ALL DIMENSIONING MUST PREVAIL DURING CONSTRUCTION
施工单位须现场校验尺寸 CONSTRUCTORS MUST VERIFY THE DIMENSIONS ON SITE
如有不符须立即通知设计单位 DISCREPANCIES MUST BE REPORTED TO THE ARCHITECT IMMEDIATELY

声明：
本图未加盖我公司正式出图专用章无效。
本图未经当地施工图审查机构审查通过，不得用于施工。

ANNOTATION 附注	DATE 日期	DESCRIPTION 修改内容

HANLIAN DESIGN
上海瀚联建筑设计咨询有限公司
SHANGHAI HANLIAN ARCHITECTURAL DESIGN CONSULTATION CO.,LTD.
WWW.VASTUN.COM 设计证号(甲级)：A131003409

建设单位（开发商）
CLENT(DEVELOPER)
上海市青浦区教育综合事务中心

项目名称
PROJECT
2025年青浦区部分学校加装无障碍电梯工程
崧泽学校

审 定 人 AUTHORIZED FOR ISSUE BY		
审 核 人 AUDITED BY	龚林娟	龚林娟
设计总负责人 PROJECT DIRECTOR	陈艾辉	陈艾辉
专业负责人 DISCIPLINE RESPONSIBLE	龚林娟	龚林娟
校 对 人 CHECKED BY	沈 烁	沈烁
设 计 人 DESIGNED BY		赵琎
制 图 人 DRAWN BY		赵琎

各专业会签
CONTER-SIGNATURE

建 筑 ARCHITECTURE	陈艾辉	结 构 STRUCTURE	
给排水 PLUMBING	张雪	暖 通 HVAC	
电 气 EE	董军兵		

图 名
DRAWING TITLE
梁板平法施工图

专 业 DISCIPLINE	结构	阶 段 STATUS	施工图
工程编号 JOB NO.	HL2502	比 例 SCALE	1:50
图 号 DRAWING NO.	结施－04	日 期 DATE	2025.10

单位出图专用章盖章
SEAL FOR COMPANY