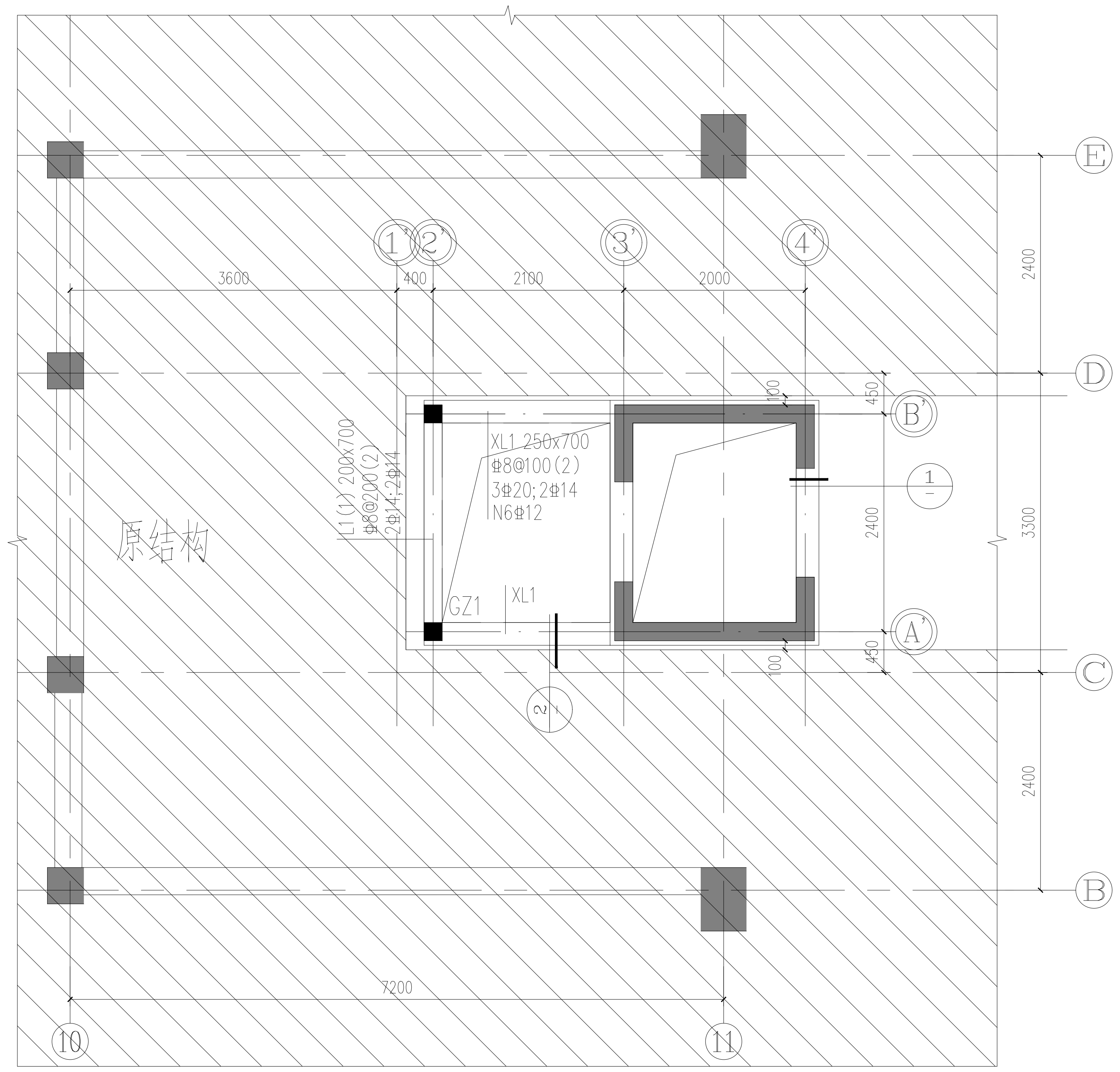
原结构
E
D
C
B
B'
A'
1'
2'
3'
4'
10
11
3600
400
2100
2000
7200
2400
3300
450
100
XL1 250x700
Φ8@100(2)
3Φ20;2Φ14
N6Φ12
L1(1) 200x700
Φ8@200(2)
2Φ14;2Φ14
GZ1
XL1
1
2

一层梁平法施工图

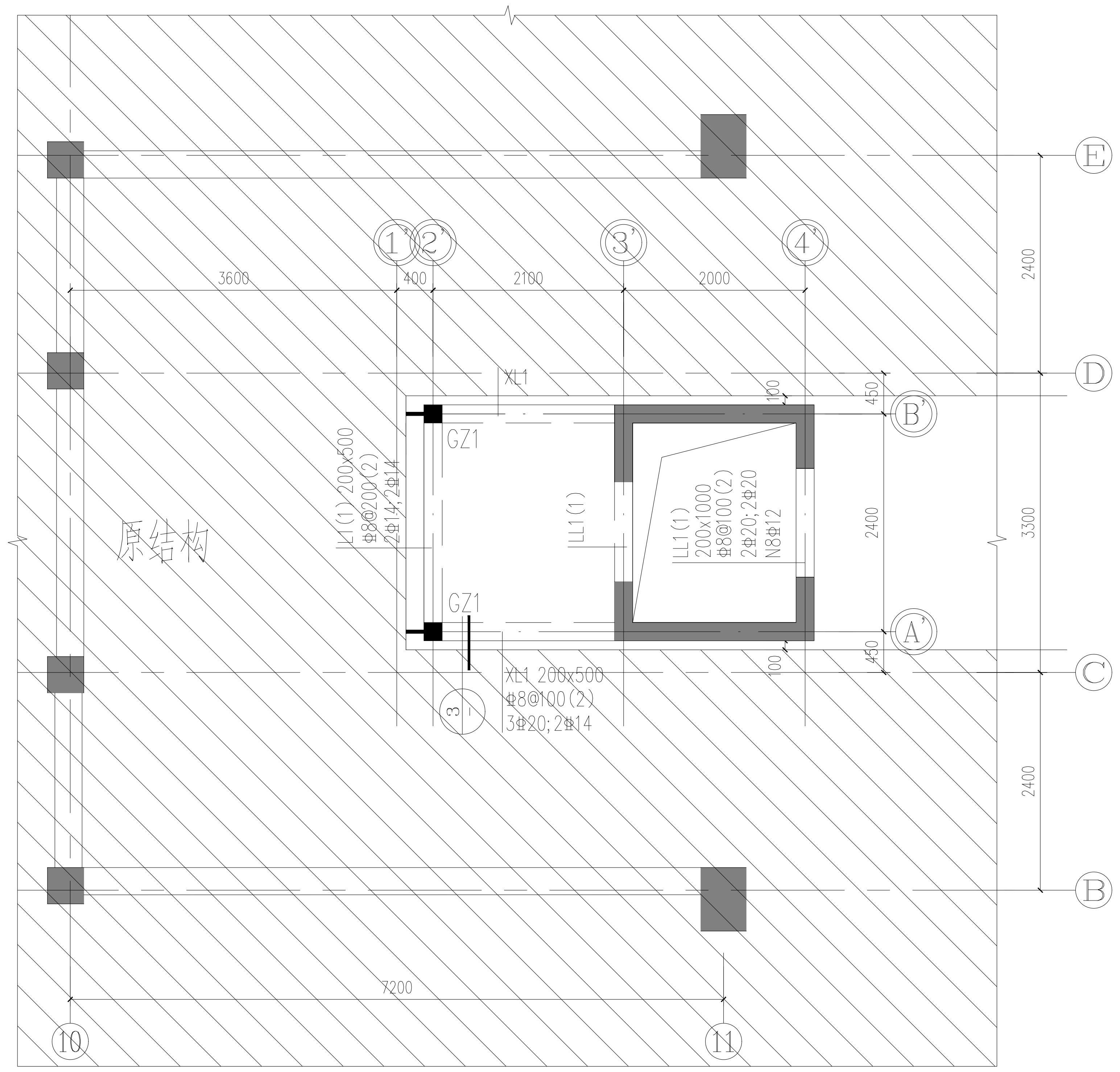
原结构
E
D
C
B
B'
A'
1'
2'
3'
4'
10
11
3600
400
2100
2000
7200
2400
3300
450
100
XL1
GZ1
GZ1
L1(1) 200x500
Φ8@200(2)
2Φ14;2Φ14
LL1(1)
LL1(1)
200x1000
Φ8@100(2)
2Φ20;2Φ20
N8Φ12
XL1 200x500
Φ8@100(2)
3Φ20;2Φ14
3

二~四层梁板平法施工图

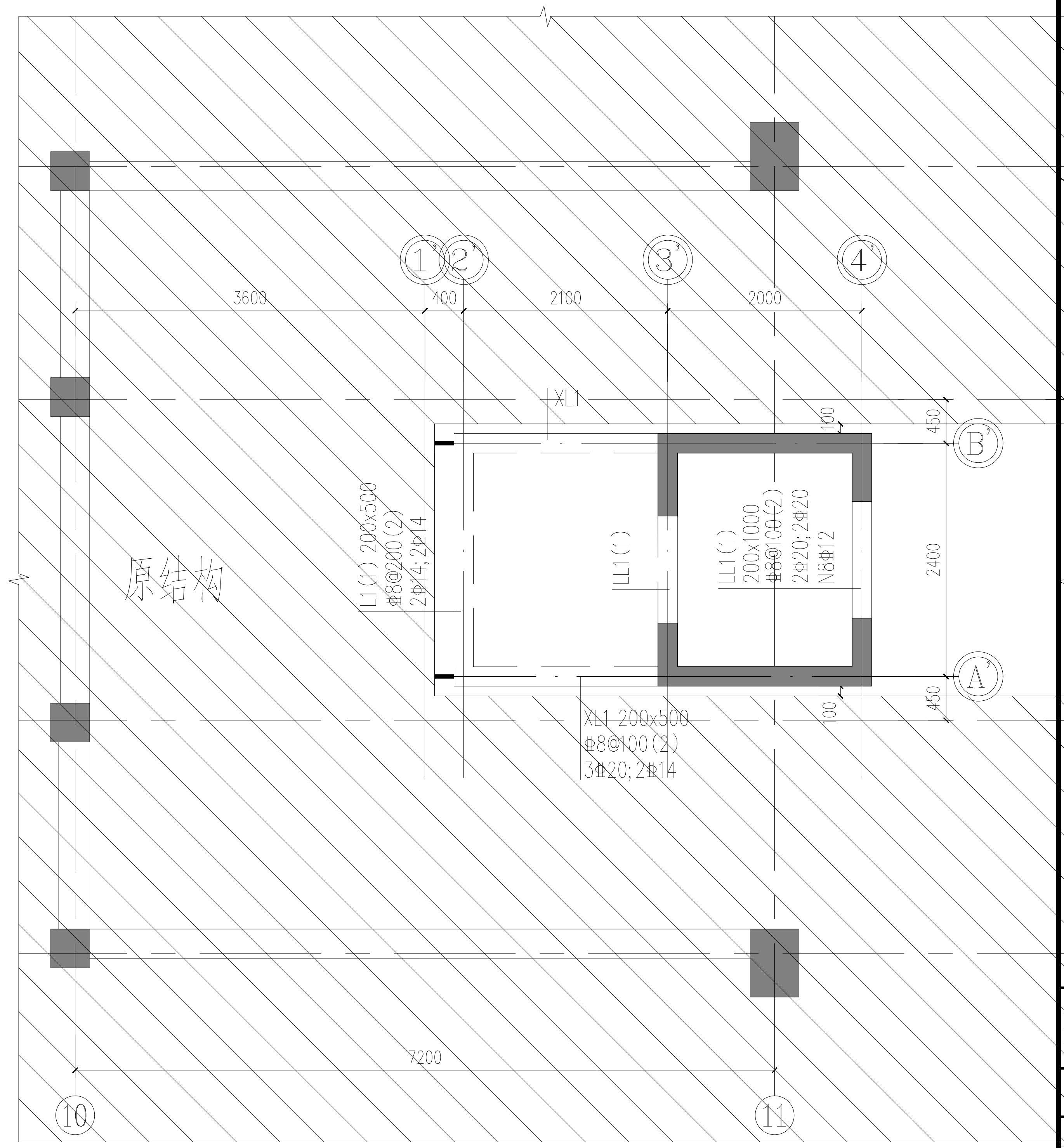
原结构
E
D
C
B
B'
A'
1'
2'
3'
4'
10
11
3600
400
2100
2000
7200
2400
3300
450
100
XL1
L1(1) 200x500
Φ8@200(2)
2Φ14;2Φ14
LL1(1)
LL1(1)
200x1000
Φ8@100(2)
2Φ20;2Φ20
N8Φ12
XL1 200x500
Φ8@100(2)
3Φ20;2Φ14

屋面层梁板平法施工图

图例：

○ 原有建筑轴号

◎ 新增建筑轴号

▨ 原有建筑范围

板说明：

1.板配筋构造详见国标图集《22G101-1》。

2. 未注明梁定位均居轴线中，或梁边与墙、柱边平齐。

3. 未注明楼板均为 LB1：h=100mm，屋面板为 WB1：h=120mm，板配筋XΦ8@140双层双向。

4.除注明外，预留孔洞及预埋套管详见其他各专业施工图。

梁说明：

1.梁配筋构造详见国标图集《22G101-1》。

2.梁定位除注明外均轴线居中或与墙柱边齐。

3.图中未注明梁附加箍筋直径及肢数均同当跨，间距为50，每侧三道。

4.剪力墙水平分布筋在连梁内贯通，连梁混凝土强度等级同本层剪力墙等级。

5.梁一端与柱或者墙平面内相接时，构造上该梁端设加密区；梁一端与梁或者墙平面外相接时，构造上该梁端不需设加密区。

6.除注明外，预留孔洞及预埋套管详见其他各专业施工图。

7.当框架梁两端支座剪力墙长度大于钢筋锚固长度的2倍时，钢筋满足直锚即可，不必过支座中心+5d。

层号	标高H（m）	层高（m）	墙柱砼	梁板砼
屋面层	16.520			
4	11.920	4.600	C30	C30
3	7.920	4.000	C30	C30
2	3.920	4.000	C30	C30
1	-0.080	4.000	C30	C30
基础顶	-1.350	1.270	C35	C35

底部加强部位

结构层楼面标高
结 构 层 高

上部结构嵌固部位：基础顶

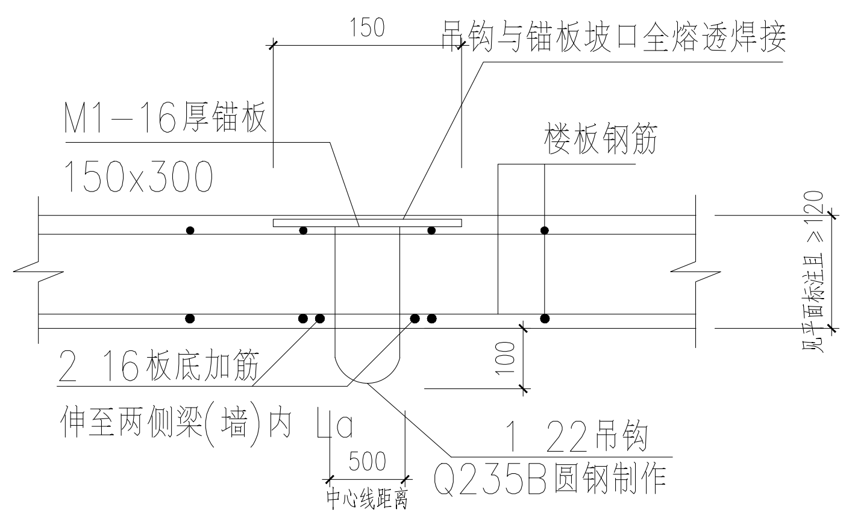
150
吊钩与锚板坡口全熔透焊接
M1-16厚锚板
150x300
楼板钢筋
见平面标注且≥120
2 16板底加筋
伸至两侧梁(墙)内 La
100
500
中心线距离
1 22吊钩
Q235B圆钢制作

板下电梯吊钩做法

注：吊钩采用Q235B圆钢，严禁采用冷加工钢筋。
此吊钩详图允许吊重为 3t，吊钩定位须经电梯厂家复核确认后预埋，
确认无误后方可浇筑混凝土。

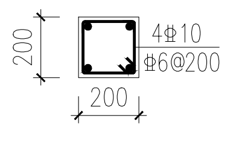
200
200
4Φ10
Φ6@200

GZ1

说明：1、标高：-0.080~16.520
2、构造柱遇楼层梁断开，柱顶做法见《22G614-1》第15页节点4。

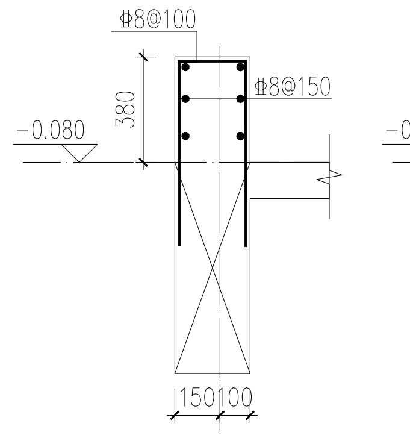
Φ8@100
Φ8@150
380
-0.080
150
100

①

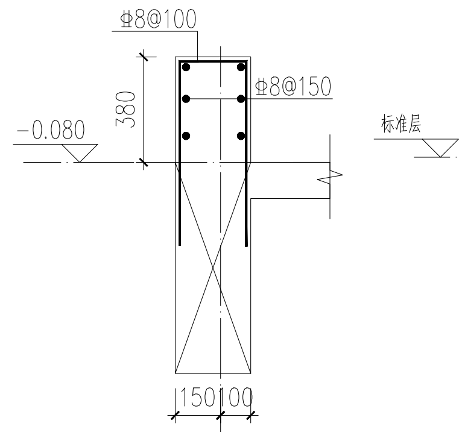
Φ8@100
Φ8@150
380
-0.080
150
100

②

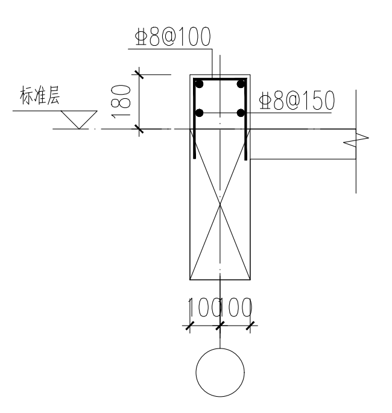
Φ8@100
Φ8@150
标准层
180
100
100

③

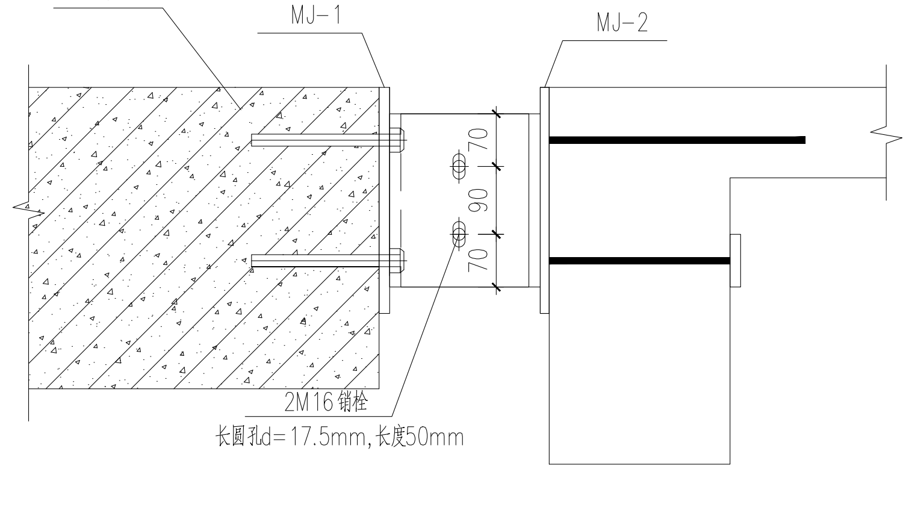
原结构板
MJ-1
MJ-2
70
90
70
2M16锚栓
长圆孔d=17.5mm,长度50mm

Ⓐ 边梁与原结构的连接节点

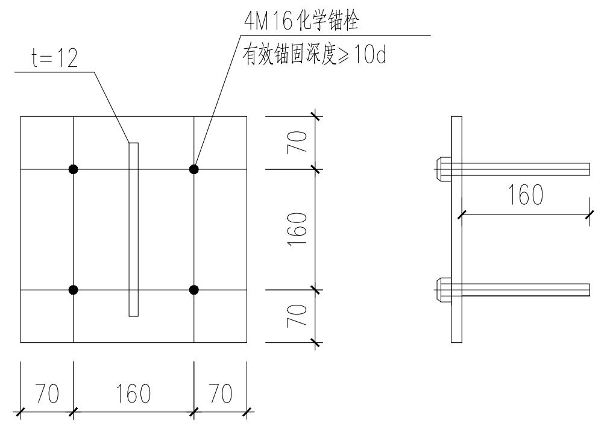
t=12
4M16化学锚栓
有效锚固深度≥10d
70
160
70
160

MJ-1

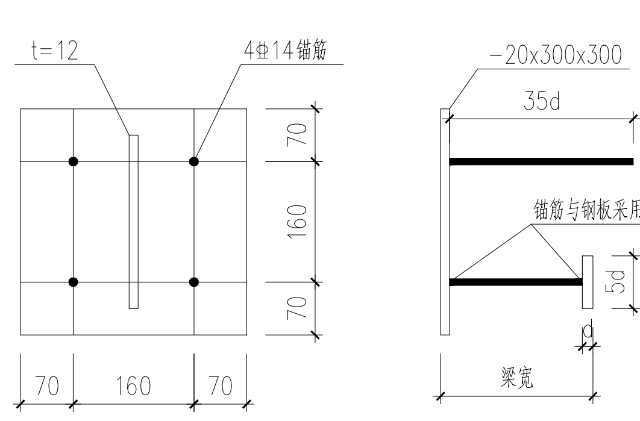
t=12
4Φ14锚筋
-20x300x300
35d
锚筋与钢板采用穿孔塞焊
5d
d
梁宽
70
160
70

MJ-2

埋件加工技术说明：

1. 埋板采用Q235B钢板，锚筋采用HRB400，严禁采用冷加工钢筋；
2. 埋件与锚筋连接处采用穿孔塞焊；当采用手工焊接时焊角高度不小于0.6d，d为锚筋直径。
3. 焊缝必需满足《钢筋焊接及验收规程》JGJ18-2012中检测要求
4. 转角埋件钢板连接采用角焊缝焊接，焊脚高度不小于埋板本身厚度。
5. 搭接焊采用E4303焊条，穿孔塞焊采用E5016焊条。
6. 所有焊接处焊缝应均匀饱满、无虚焊和夹渣，确保焊接质量；
7. 面板表面除锈，倒钝，去毛刺，等级达到Sa2.5级；
8. 加工完后表面热浸镀锌处理，镀锌膜厚不小于85um；
9. 镀锌后清理锌瘤，加工完后注明代号，包装好发送工地；

KEY PLAN

版权所有 COPYRIGHTE RESERVED
施工时须以标注尺寸为准 ALL DIMENSIONING MUST PREVAIL DURING CONSTRUCTION
施工单位须现场校验尺寸 CONSTRUCTORS MUST VERIFY THE DIMENSIONS ON SITE
如有不符须立即通知设计单位 DISCREPANCIES MUST BE REPORTED TO THE ARCHITECT IMMEDIATELY

声明：
本图未加盖我公司正式出图专用章无效。
本图未经当地施工图审查机构审查通过，不得用于施工。

ANNOTATION 附注	DATE 日期	DESCRIPTION 修改内容

HANLIAN DESIGN
上海瀚联建筑设计咨询有限公司
SHANGHAI HANLIAN ARCHITECTURAL DESIGN CONSULTATION CO.,LTD.
WWW.VASTUN.COM 设计证号(甲级)：A131003409

建设单位（开发商）
CLENT(DEVELOPER)
上海市青浦区教育综合事务中心

项目名称
PROJECT
2025年青浦区部分学校加装无障碍电梯工程
豫才中学

审 定 人 AUTHORIZED FOR ISSUE BY		
审 核 人 AUDITED BY	龚林娟	龚林娟
设计总负责人 PROJECT DIRECTOR	陈艾辉	陈艾辉
专业负责人 DISCIPLINE RESPONSIBLE	龚林娟	龚林娟
校 对 人 CHECKED BY	沈 烁	沈烁
设 计 人 DESIGNED BY	赵珽	赵珽
制 图 人 DRAWN BY	赵珽	赵珽

各专业会签
CONTER-SIGNATURE

建 筑 ARCHITECTURE	陈艾辉	结 构 STRUCTURE	
给排水 PLUMBING	张雪	暖 通 HVAC	
电 气 EE	董宗兵		

图 名
DRAWING TITLE
梁板平法施工图

专 业 DISCIPLINE	结构	阶 段 STATUS	施工图
工程编号 JOB NO.	HL2502	比 例 SCALE	1:50
图 号 DRAWING NO.	结施-04	日 期 DATE	2025.10

单位出图专用章盖章
SEAL FOR COMPANY